collections

IMSO

INDICE

TILES COLLECTION	***2***
Ard design	4
Bibulca	10
Cement Key	20
Glam Stone	26
Juraworld	34
Lime	42
Original Greeny	48
Peak District	52
Scandinavian Stone	56
Seminyak	62
Slate	68
Tk	74
Val Di Non	78
BUILDING PROGRAM	***82***
Concreta	82
Evoque	86
Factory	94
Marmi Antichi	98
Metal	102
Metropolitan	106
Montagne Italiane / Cusna	110
SLABS	118
STONE COLLECTION	***122***
Lavabi	124
Pietre	152
Cladding	162
Caratteristiche Tecniche	184
Listino	205

TILES
collection

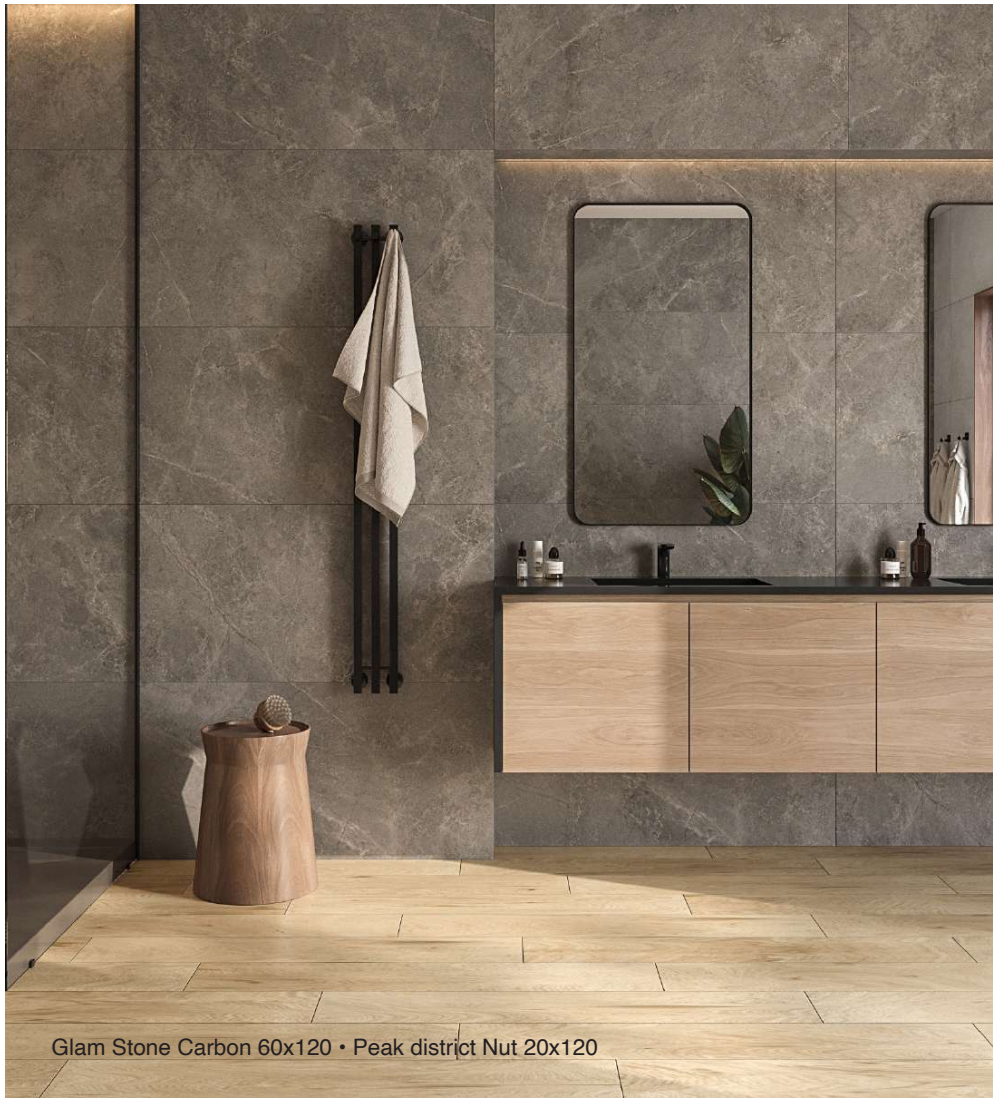

Glam Stone Carbon 60x120 • Peak district Nut 20x120

Ard design Grigio 60x60 • 60x120

ARD DESIGN

TILES
collection



Ard design Sabbia 60x120



Ard design Avorio 60x120 • 60x60 • 15x15

ARD DESIGN

TILES
collection

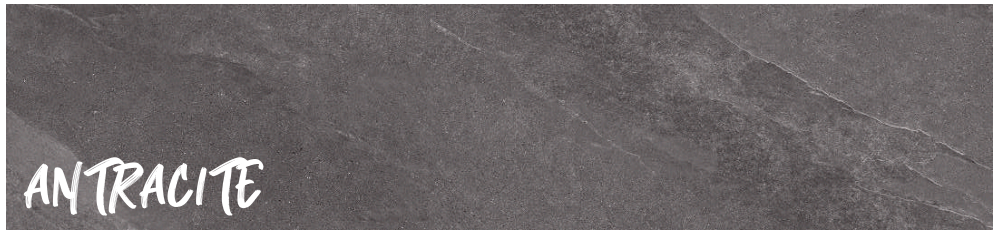







FORMATI

SLABS available

120x120

Rettificato

spessore 9 mm.	indoor R10 a+b
Antracite indoor	BEARDAN12
Avorio indoor	BEARDAV12
Grigio indoor	BEARDGR12
Sabbia indoor	BEARDSA12

60x120

Rettificato

spessore 9 mm.	indoor R10 a+b
Antracite indoor	BEARDAN61
Avorio indoor	BEARDAV61
Grigio indoor	BEARDGR61
Sabbia indoor	BEARDSA61

80x80

Rettificato

spessore 9,5mm.	indoor R10 a+b
Antracite indoor	BEARDAN80
Avorio indoor	BEARDAV80
Grigio indoor	BEARDGR80
Sabbia indoor	BEARDSA80

spessore 20 mm.	**outdoor R 11 a+b+c**
Antracite outdoor	BEARDAN82
Grigio outdoor	BEARDGR82
Sabbia outdoor	BEARDSA82

30x60

Rettificato

spessore 9 mm.	indoor R10 a+b
Antracite indoor	BEARDAN30
Avorio indoor	BEARDAV30
Grigio indoor	BEARDGR30
Sabbia indoor	BEARDSA30

ARD DESIGN
TILES collection

60x60

Rettificato

spessore 9 mm.	indoor R10 a+b	spessore 9 mm.	outdoor R 11 a+b+c
Antracite indoor	BEARDAN60	Antracite indoor	BEARDNO60
Avorio indoor	BEARDAV60	Avorio indoor	BEARDAO60
Grigio indoor	BEARDGR60	Grigio indoor	BEARDGO60
Sabbia indoor	BEARDSA60	Sabbia indoor	BEARDSO60

spessore 20 mm.	**outdoor R11 a+b+c**
Antracite outdoor	BEARDAN62
Grigio outdoor	BEARDGR62
Sabbia outdoor	BEARDSA62

SOTTOFORMATI

15x15

15x15	Rettificato
Antracite indoor	BEARN1515
Avorio indoor	BEARV1515
Grigio indoor	BEARG1515
Sabbia indoor	BEARS1515

30x30

30x30	Rettificato
Antracite indoor	BEARN3030
Avorio indoor	BEARV3030
Grigio indoor	BEARG3030
Sabbia indoor	BEARS3030

Mosaico 5x5 - 30x30

PEZZI SPECIALI

Battiscopa 7x60 cm

Battiscopa 7x80 cm

Battiscopa 7x60	
Antracite indoor	BEARANBAT
Avorio indoor	BEARAVBAT
Grigio indoor	BEARGRBAT
Sabbia indoor	BEARSABAT

Battiscopa 7x80	
Antracite indoor	BEARANBA8
Avorio indoor	BEARAVBA8
Grigio indoor	BEARGRBA8
Sabbia indoor	BEARSABA8

Mosaico	
Antracite indoor	BEARDANMO
Avorio indoor	BEARDAVMO
Grigio indoor	BEARDGRMO
Sabbia indoor	BEARDSAMO

IMBALLI

FORMATO		PZ/BOX	MQ/BOX	KG/BOX	BOX/PAL	MQ/PAL	KG/PAL
120x120	R10	1	1,44	32,40	40	57,60	1316,00
80x80	R10	2	1,28	28,20	48	61,44	1374,00
60x120	R10	2	1,44	29,03	36	51,84	1045,00
60x60	R10	4	1,44	28,50	30	43,20	855,00
60x60	R11	4	1,44	28,50	30	43,20	855,00
30x60	R10	8	1,44	28,50	32	46,08	912,00
30x30		12	1,08	21,37	34	36,72	746,00
15x15		44	1,00	19,80	40	40,00	810,00
80x80	R11 - 2cm	1	0,64	27,50	48	30,72	1340,00
60x60	R11 - 2cm	2	0,72	31,28	32	23,04	1001,00
Battiscopa	7x60	10		8,50			
Battiscopa	7x80	8		9,80			
Mosaico 5x5	30x30	6		10,68			

Bibulca White 60x60 • 60x120

BIBULCA

TILES
collection



Bibulca White 60x60 • Esagona 17x20,5 White • Taupe • Black • Decoro Classic



Bibulca Grey 60x60 • 60x120 Decoro Caribbean 60x120

BIBULCA

TILES
collection









Bibulca Taupe 60x120 • Esagona Decoro Orient 17x20,5

VIA IMPERIALE

TILES
collection



Bibulca White 60x60 • Via Imperiale White 30x90 • Rock White 30x90

FORMATI

60x120

Rettificato			
spessore 9 mm.	indoor R 9 a+b	spessore 9 mm.	outdoor R 11 a+b+c
Grey indoor	BIGRINR61	Grey outdoor	BIGROUR61
White indoor	BIWHINR61	White outdoor	BIWHOUR61

60x60

Rettificato			
spessore 9 mm.	indoor R 9 a+b	spessore 9 mm.	outdoor R 11 a+b+c
Black indoor	BIBLINR60	Black outdoor	BIBLOUR60
Grey indoor	BIGRINR60	Grey outdoor	BIGROUR60
Taupe indoor	BITAINR60	Taupe outdoor	BITAOUR60
White indoor	BIWHINR60	White outdoor	BIWHOUR60

30x60

Rettificato			
spessore 9 mm.	indoor R 9 a+b	spessore 9 mm.	outdoor R 11 a+b+c
Black indoor	BIBLINR30	Black outdoor	BIBLOUR30
Grey indoor	BIGRINR30	Grey outdoor	BIGROUR30
Taupe indoor	BITAINR30	Taupe outdoor	BITAOUR30
White indoor	BIWHINR30	White outdoor	BIWHOUR30

20x17,5

Rettificato	
spessore 8,5 mm.	indoor R 9
Black	BIES2BL20
Grey	BIES2GR20
Taupe	BIES2TA20
White	BIES2WH20

BIBULCA
TILES
collection

SOTTOFORMATI

30x30

Rettificato	
spessore 9 mm.	indoor R 9 a+b
Black indoor	BIBLI3030
Grey indoor	BIGRI3030
Taupe indoor	BITAI3030
White indoor	BIWHI3030

15x15

Rettificato	
spessore 9 mm.	indoor R 9 a+b
Black indoor	BIBLI1515
Grey indoor	BIGRI1515
Taupe indoor	BITAI1515
White indoor	BIWHI1515

PEZZI SPECIALI


Battiscopa 7x60 cm

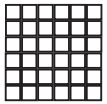
Mosaico
5x5 -
30x30

Battiscopa	
7x60	
Black	BIBLACBAT
Grey	BIGRIGBAT
Taupe	BITAUPBAT
White	BIWHITBAT

Mosaico	
5x5 - 30x30	
Black	BIBBLMO55
Grey	BIBGRMO55
Taupe	BIBTAMO55
White	BIBWHMO55

BIBULCA

TILES collection

FORMATI

Caribbean



Orchid



Rettificato spessore 9 mm.	
Caribbean 60x120	BICARDE61
Orchid 60x120	BIORCHDE61

Classic

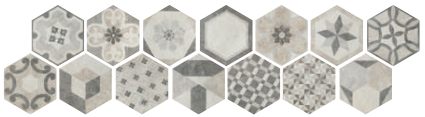

Frame

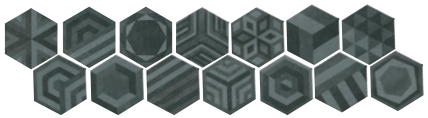

Latin

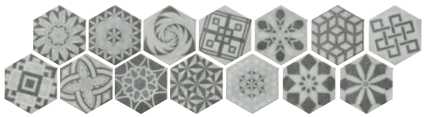

Orient

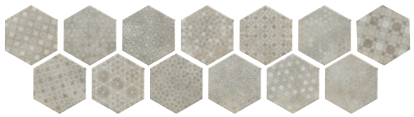



20x17,5
DECORATA

Rettificato spessore 8,5 mm.	indoor R 9
Classic	BIES2CL20
Frame	BIES2FR20
Latin	BIES2LA20
Orient	BIES2OR20

VIA IMPERIALE

TILES collection

BIBULCA

RIVESTIMENTO

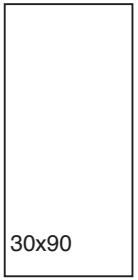

Rettificato spessore 8,7 mm.	
Grey 30x90	VI3090GRE
Taupe 30x90	VI3090TAU
White 30x90	VI3090WHI

Rettificato spessore 8,7 mm.	
Rock Grey 30x90	VI3090ROG
Rock Taupe 30x90	VI3090ROT
Rock White 30x90	VI3090ROW

Rock Grey



Rock Taupe



Rock White



Rivestimento pasta bianca • Faiance pate blanche • Wall tile

IMBALLI

FORMATO		PZ/BOX	MQ/BOX	KG/BOX	BOX/PAL	MQ/PAL	KG/PAL
60x120	R 9	2	1,44	29,79	36	51,84	1072,48
60x120	R 11	2	1,44	29,79	36	51,84	1072,48
60x60	R 9	3	1,08	21,87	40	43,20	874,63
60x60	R 11	3	1,08	21,87	40	43,20	874,63
30x60	R 9	6	1,08	21,69	48	51,84	1041,02
30x60	R 11	6	1,08	21,69	48	51,84	1041,02
20x17,5	Esagona R 9	25	0,714	13,27	80	57,12	1061,60
20x17,5	Decorata	25	0,714	13,27	80	57,12	1061,60
15x15	R 9	44	1,00	20,25	40	40,00	810,00
30x30	R 9	12	1,08	21,69	34	36,72	737,34
Battiscopa	7x60	10		9,11			
Mosaico 5x5	30x30	6		21,86			
30x90		5	1,35	20,54	63	85,05	1294,02
30x90	Rock	5	1,35	20,54	63	85,05	1294,02

Cement Key Beige 60,3x60,3 • 30x30 • 30x60,3 Naturale

CEMENT KEY

TILES
collection



Cement Key Bianco 60x120 • 15x15 • 30x60 Rettificato



Cement Key Grigio 60x120 • 15x15 Rettificato



Cement Key Piombo 120x120 Rettificato

CEMENT KEY

TILES
collection

BEIGE

BIANCO

GRIGIO

PIOMBO

FORMATI

RETTIFICATO

120x120

Rettificato spessore 9 mm	R 10 a+b
Beige	GACKBE120
Bianco	GACKBI120
Grigio	GACKGR120
Piombo	GACKPI120

60x120

Rettificato spessore 9 mm	R 10
Beige	GACKBE61R
Bianco	GACKBI61R
Grigio	GACKGR61R
Piombo	GACKPI61R

60x60

Rettificato spessore 9 mm	R 10 a+b
Beige	GACKBE60R
Bianco	GACKBI60R
Grigio	GACKGR60R
Piombo	GACKPI60R

spessore 20 mm	R11 a+b+c
Beige	GACKBE602
Bianco	GACKBI602
Grigio	GACKGR602
Piombo	GACKPI602

FORMATI

NATURALE - NON RETTIFICATO

60,3x60,3

Non Rettificato spessore 9 mm	Naturale R 10 a+b
Beige	GACKBE60N
Bianco	GACKBI60N
Grigio	GACKGR60N

30x60,3

Non Rettificato spessore 9 mm	Naturale R 10 a+b
Beige	GACKBE30N
Bianco	GACKBI30N
Grigio	GACKGR30N

30x30

Non Rettificato spessore 9 mm	Naturale R 10 a+b
Beige	GACKBE303
Bianco	GACKBI303
Grigio	GACKGR303

CEMENT KEY
TILES
collection

SOTTOFORMATI

PEZZI SPECIALI

15x15

15x15	Rettificato.
Beige	GACKBE151
Bianco	GACKBI151
Grigio	GACKGR151
Piombo	GACKPI151

Battiscopa 7x60 cm

Battiscopa	
Beige	GACKBEBAT
Bianco	GACKBIBAT
Grigio	GACKGRBAT
Piombo	GACKPIBAT

Mosaico 5x5 - 30x30

Mosaico 5x5	30x30
Beige	GACKBEMOS
Bianco	GACKBIMOS
Grigio	GACKGRMOS
Piombo	GACKPIMOS

IMBALLI

FORMATO		PZ/BOX	MQ/BOX	KG/BOX	BOX/PAL	MQ/PAL	KG/PAL
120x120	R10 Rett	2	2,88	60,00	18	51,84	1080,00
60x120	R10 Rett	2	1,44	34,11	36	51,84	1227,96
60x60	**R11 - 2 cm**	2	0,72	31,28	32	23,04	1001,00
60x60	R10 Rett	4	1,44	30,79	32	46,08	985,28
60,3x60,3	R10 Naturale	4	1,48	37,40	32	47,36	1196,80
30x60,3	R10 Naturale	9	1,66	28,98	48	79,68	1391,04
30x30	R10 Naturale	16	1,50	22,50	60	90,00	1350,00
15x15	R10 Rett	44	1,00	19,80	40	40,00	810,00
Battiscopa	7x60	10		8,50			
Mosaico	5x5 - 30x30	6		10,68			

Glam Stone Carbon 60x60 • 30x30 • 15x15

GLAM STONE

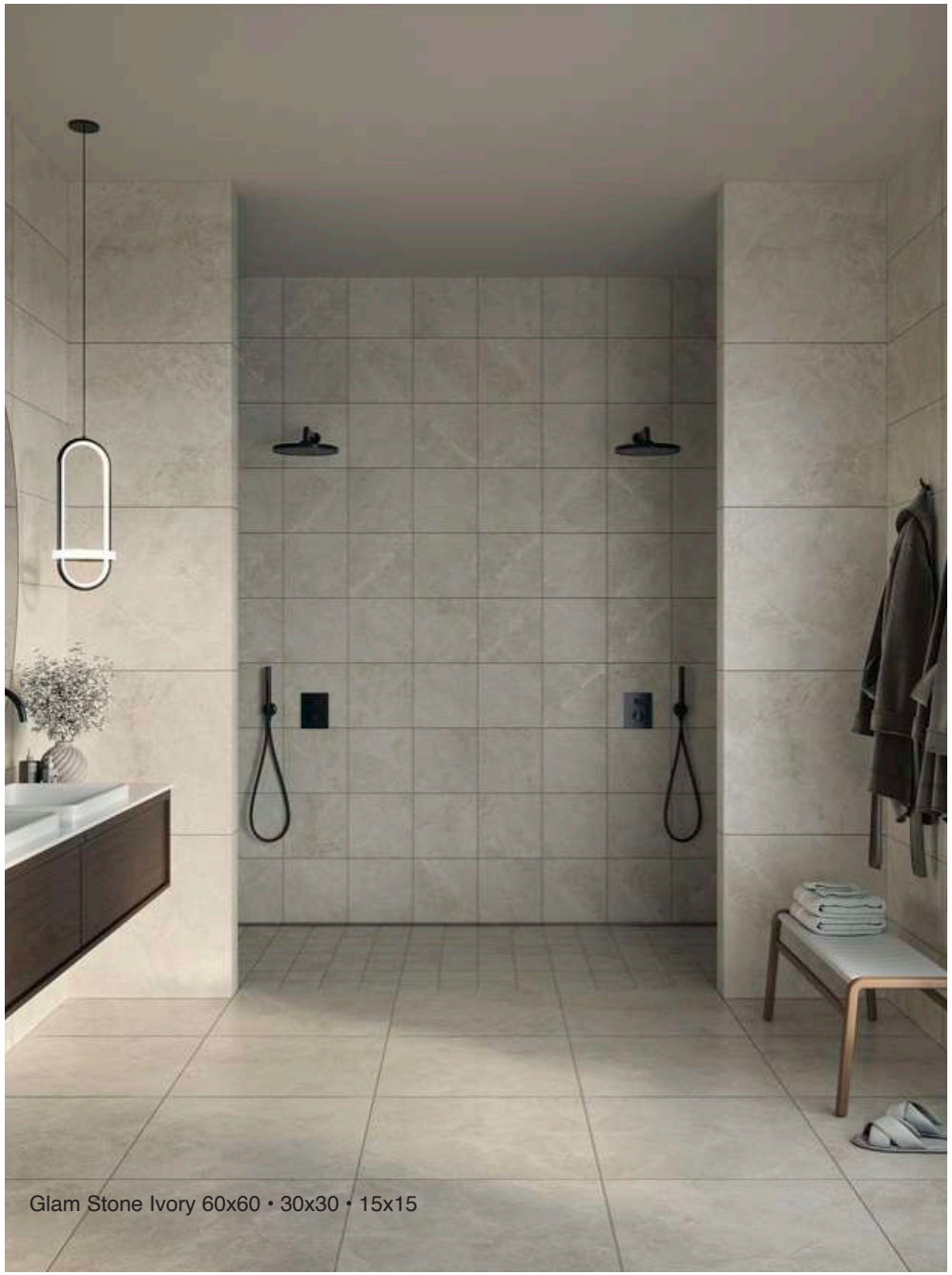

Glam Stone Ivory 60x60 • 30x30 • 15x15



Glam Stone Pearl 120x120 • 15x15

TILES
collection

Glam Stone Sand 60x60 • 15x15



Glam Stone Oxid 60x60 • 30x60 • 15x15

GLAM STONE

TILES
collection











FORMATI

120x120

Rettificato	
spessore 8,5 mm	R 10
Carbon	BEGLSCA12
Ivory	BEGLSIV12
Oxid	BEGLSON12
Pearl	BEGLSPE12
Sand	BEGLSSA12

60x120

Rettificato			
spessore 9 mm	R 10	spessore 20 mm	R 11
Carbon	BEGLSCA61	Ivory	BEGLSI612
Ivory	BEGLSIV61	Pearl	BEGLP612
Oxid	BEGLSON61	Sand	BEGLS612
Pearl	BEGLSPE61		
Sand	BEGLSSA61		

60x60

Rettificato			
spessore 9 mm	R 10	spessore 20 mm	R 11
Carbon	BEGLSCA60	Carbon	BECLSCA62
Ivory	BEGLSIV60	Pearl	BEGLSPE62
Oxid	BEGLSON60	Sand	BEGLSSA62
Pearl	BEGLSPE60		
Sand	BEGLSSA60		

GLAM STONE
TILES
collection

30x60

Rettificato	
spessore 9 mm	R 10
Carbon	BEGLSCA30
Ivory	BEGLSIV30
Oxid	BEGLSON30
Pearl	BEGLSPE30
Sand	BEGLSSA30

SOTTOFORMATI

15x15

30x30

15x15	Rettificato
Carbon	BEGLC1515
Ivory	BEGLI1515
Oxid	BEGLO1515
Pearl	BEGLP1515
Sand	BEGLS1515
30x30	Rettificato
Carbon	BEGLC3030
Ivory	BEGLI3030
Oxid	BEGLO3030
Pearl	BEGLP3030
Sand	BEGLS3030

PEZZI SPECIALI



Battiscopa 7x60 cm

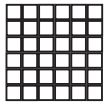

Mosaico
5x5 -
30x30

Battiscopa	
Carbon	BEGLCABAT
Ivory	BEGLIVBAT
Oxid	BEGLONBAT
Pearl	BEGLPEBAT
Sand	BEGLSABAT
Mosaico	
Carbon	BEGLSCAMO
Ivory	BEGLSIVMO
Oxid	BEGLSONMO
Pearl	BEGLSPEMO
Sand	BEGLSSAMO

IMBALLI

FORMATO		PZ/BOX	MQ/BOX	KG/BOX	BOX/PAL	MQ/PAL	KG/PAL
120x120	R10	2	2,88	60,00	18	51,84	1080,00
60x120	R10	2	1,44	29,03	36	51,84	1045,00
60x60	**R11 - 2 cm**	2	0,72	31,28	32	23,04	1001,00
60x120	**R11 - 2 cm**	1	0,72	33,33	30	21,60	999,99
60x60	R10	4	1,44	28,50	30	43,20	855,00
30x60	R10	8	1,44	28,50	32	46,08	912,00
30x30	R10	12	1,08	21,37	34	36,72	746,00
15x15	R10	44	1,00	19,80	40	40,00	810,00
Battiscopa	7x60	10		8,50			
Mosaico	5x5 - 30x30	6		10,68			

d Beige 60x60 • 30x30

JURAWORLD



Juraworld Grey 60x60 • 60x120

Juraworld White 60x60 • 30x30

TILES
collection

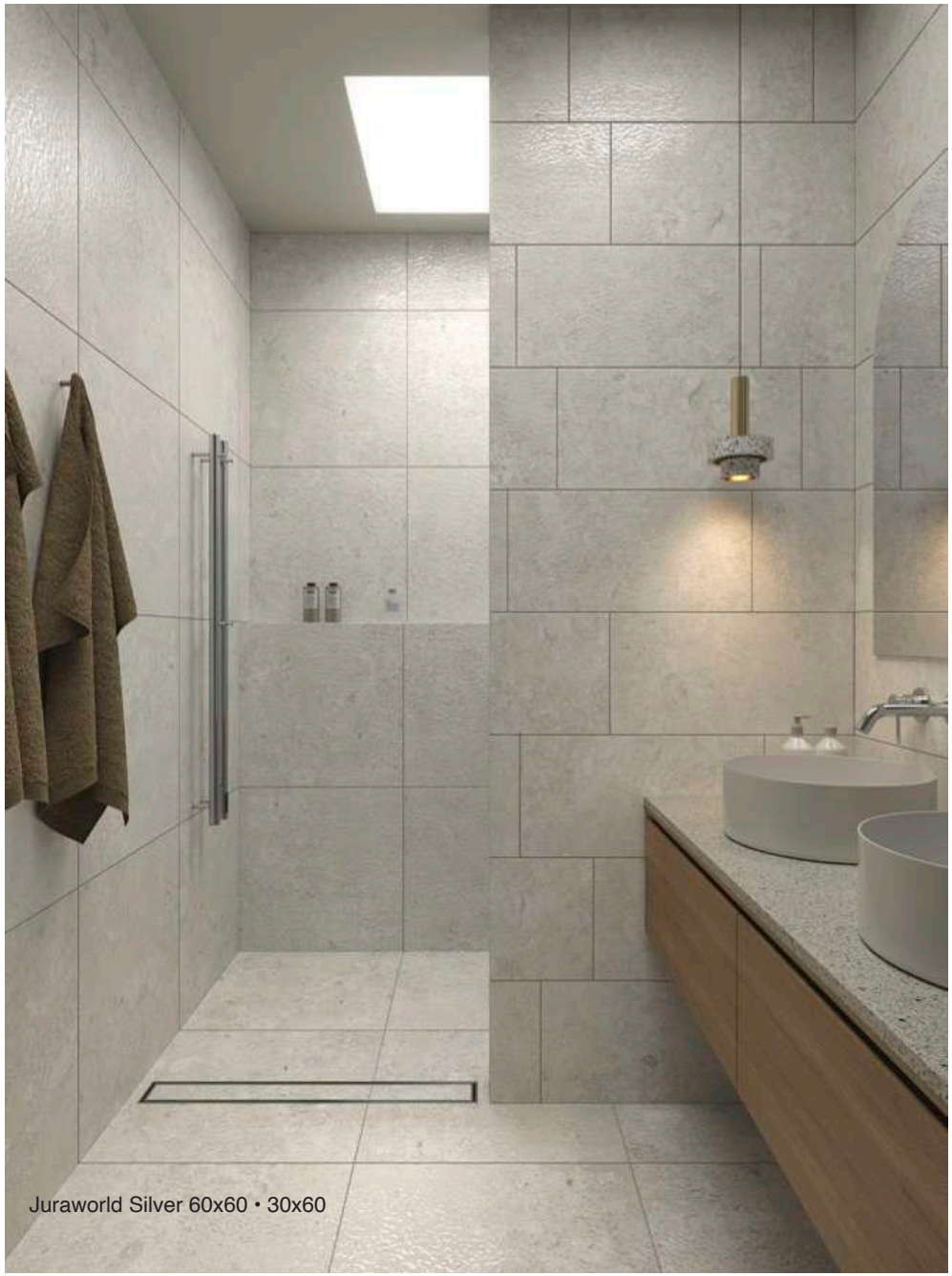

Juraworld Silver 60x60 • 30x60



Juraworld Pure 60x60 • 30x30 • 15x15

JURAWORLD

TILES
collection

BEIGE

GREY

PURE

SILVER

WHITE

FORMATI

SLABS available

120x120

Rettificato	
spessore 9 mm.	indoor R10 a+b
Beige	BEJUWBE12
Grey	BEJUWGR12
Pure	BEJUWPU12
White	BEJUWWH12

60x120

Rettificato			
spessore 9 mm.	indoor R10 a+b		LAPPATO
Beige	BEJUWBE61	Beige SILK	BEJUWB61S
Grey	BEJUWGR61	Grey SILK	BEJUWG61S
Pure	BEJUWPU61	Pure SILK	BEJUWP61S
Silver	BEJUWSI61	Silver SILK	BEJUWS61S
White	BEJUWWH61	White SILK	BEJUWW61S
spessore 20 mm.	**outdoor R 11 a+b+c**		
Beige outdoor	BEJUBE612		
Grey outdoor	BEJUGR612		
Pure outdoor	BEJUPU612		

60x60

Rettificato			
spessore 9 mm.	indoor R10 a+b		LAPPATO
Beige	BEJUWBE60	Beige SILK	BEJUWBE6S
Grey	BEJUWGR60	Grey SILK	BEJUWGR6S
Pure	BEJUWPU60	Pure SILK	BEJUWPU6S
Silver	BEJUWSI60	Silver SILK	BEJUWSI6S
White	BEJUWWH60	White SILK	BEJUWWH6S
spessore 20 mm.	**outdoor R 11 a+b+c**		
Beige outdoor	BEJUWBE62		
Grey outdoor	BEJUWGR62		
Pure outdoor	BEJUWPU62		

JURAWORLD
TILES collection

30x60

Rettificato	
spessore 9 mm.	indoor R10 a+b
Beige	BEJUWBE30
Grey	BEJUWGR30
Pure	BEJUWPU30
Silver	BEJUWSI30
White	BEJUWWH30

SOTTOFORMATI

15x15

30x30

15x15	Rettificato
Beige	BEJUB1515
Grey	BEJUG1515
Pure	BEJUP1515
Silver	BEJUS1515
White	BEJUW1515
30x30	Rettificato
Beige	BEJUB3030
Grey	BEJUG3030
Pure	BEJUP3030
Silver	BEJUS3030
White	BEJUW3030

PEZZI SPECIALI

Battiscopa 7x60 cm

Mosaico 5x5 - 30x30

Battiscopa	
Beige	BEJUBEBAT
Grey	BEJUGRBAT
Pure	BEJUPUBAT
Silver	BEJUSIBAT
White	BEJUWHBAT
Mosaico	
Beige	BEJUWBGMO
Grey	BEJUWGRMO
Pure	BEJUWPUMO
Silver	BEJUWSIMO
White	BEJUWWHMO

IMBALLI

FORMATO		PZ/BOX	MQ/BOX	KG/BOX	BOX/PAL	MQ/PAL	KG/PAL
120x120	R10	1	1,44	32,40	40	57,60	1316,00
60x120	R10 - LAPPATO	2	1,44	29,03	36	51,84	1045,00
60x120	R11 2 cm	1	0,72	31,80	30	21,60	975,00
60x60	R10 - LAPPATO	4	1,44	28,50	30	43,20	855,00
60x60	R 11 2 cm	2	0,72	31,28	32	23,04	1001,00
30x60	R10	8	1,44	28,50	32	46,08	912,00
30x30	R10	12	1,08	21,31	34	36,72	746,00
15x15	R10	44	1,00	19,80	40	40,00	810,00
Battiscopa	7x60	10		8,50			
Mosaico	5x5 - 30x30	6		10,68			

LIME

TILES
collection



Lime Grigio 60x120 • Perla 15x15

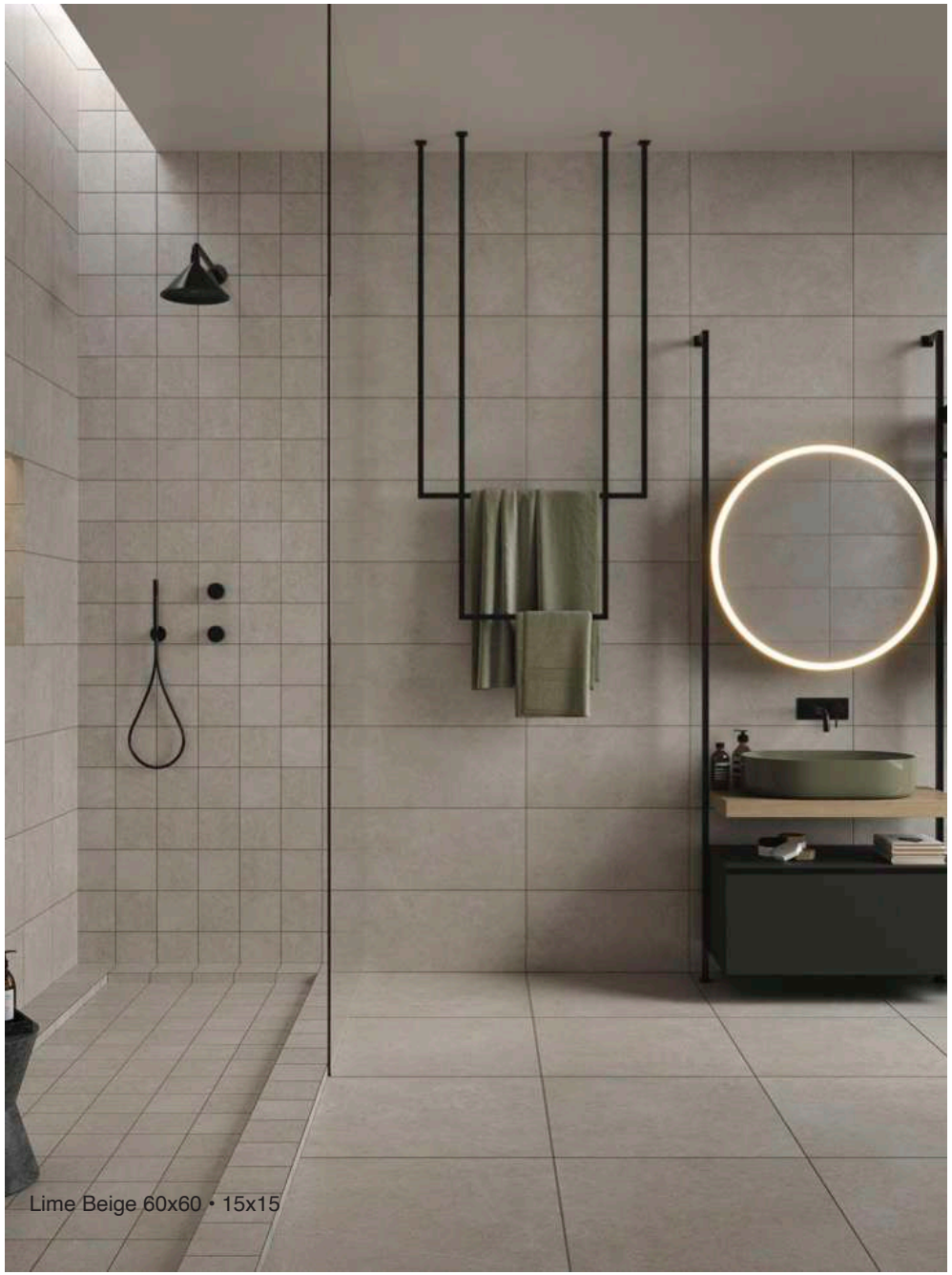

Lime Beige 60x60 • 15x15



Lime Perla 60x60 • 30x60 • 15x15

LIME

TILES
collection

BEIGE

GRIGIO

PERLA

FORMATI

60x119,8

Rettificato			
spessore 8,2 mm.	indoor R 10 a+b	spessore 8,2 mm.	outdoor R 11
Beige indoor	LIBEIND61	Beige outdoor	LIBEOUT61
Grigio indoor	LIGRIND61	Grigio outdoor	LIGROUT61
Perla indoor	LIPEIND61	Perla outdoor	LIPEOUT61

60x60

Rettificato			
spessore 8,2 mm.	indoor R 10 a+b	spessore 8,2 mm.	outdoor R 11
Beige indoor	LIBEIND60	Beige outdoor	LIBEOUT60
Grigio indoor	LIGRIND60	Grigio outdoor	LIGROUT60
Perla indoor	LIPEIND60	Perla outdoor	LIPEOUT60

30x60

Rettificato			
spessore 8,2 mm.	indoor R 10 a+b	spessore 8,2 mm.	outdoor R 11
Beige indoor	LIBEIND30	Beige outdoor	LIBEOUT30
Grigio indoor	LIGRIND30	Grigio outdoor	LIGROUT30
Perla indoor	LIPEIND30	Perla outdoor	LIPEOUT30

LIME
TILES
collection

SOTTOFORMATI

30x30

Rettificato	
spessore 8,2 mm.	indoor R 10 a+b
Beige	LIBEI3030
Grigio	LIGRI3030
Perla	LIPEI3030

15x15

Rettificato	
spessore 8,2 mm.	indoor R 10 a+b
Beige	LIBEI1515
Grigio	LIGRI1515
Perla	LIPEI1515

PEZZI SPECIALI



Battiscopa 7x60 cm

Battiscopa	
Beige	LIBEIGBAT
Grigio	LIGRIGBAT
Perla	LIPERLBAT

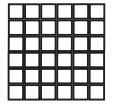

Mosaico 5x5 - 30x30

Mosaico	
Beige	LIBEIGEMO
Grigio	LIGRIGIMO
Perla	LIPERLAMO

IMBALLI

FORMATO		PZ/BOX	MQ/BOX	KG/BOX	BOX/PAL	MQ/PAL	KG/PAL
60x119,8	R 10 - R 11	2	1,44	23,33	42	60,48	979,86
60x60	R 10 - R 11	4	1,44	23,33	32	46,08	746,00
30x60	R 10 - R 11	8	1,44	23,33	40	57,60	933,00
15x15		44	1,00	16,62	40	40,00	664,93
30x30		12	1,08	17,95	34	36,72	610,28
7x60 Battiscopa		10		7,00			
Mosaico	5x5 - 30x30	6		9,00			

ORIGINAL GREENY

Original Greeny 60x120 • Apuane Grigio 15x40,5

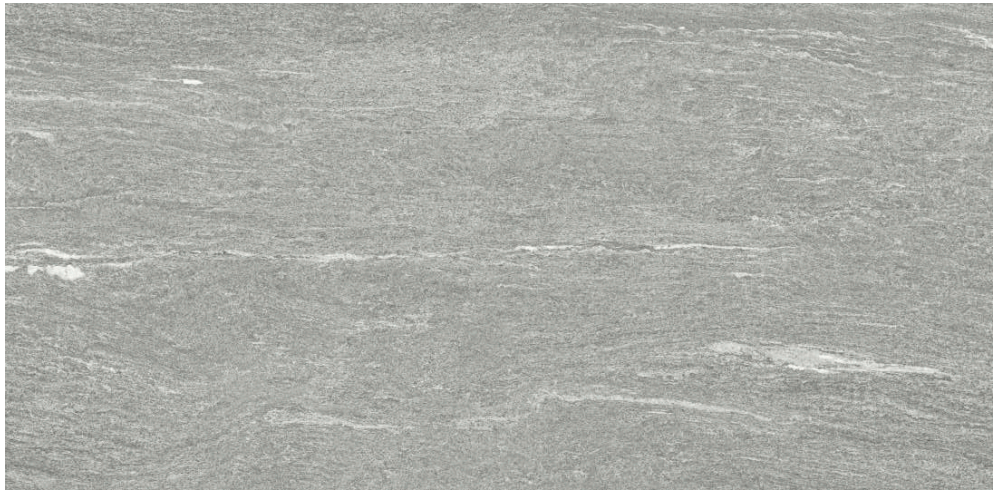

ORIGINAL GREENY TILES collection

FORMATI

60x120

Rettificato
spessore 9 mm. R 10 a+b
Origianal Greeny BEORIGR61

30x60

Rettificato
spessore 9 mm. R 10 a+b
Origianal Greeny BEORIGR30

SOTTOFORMATI

30x30

Rettificato
spessore 9 mm. R 10 a+b
Origianal Greeny BEORG3030

15x15

Rettificato
spessore 9 mm. R 10 a+b
Origianal Greeny BEORG1515

Mix 5-10-15x60

Rettificato
spessore 9 mm. R 10 a+b
Origianal Greeny Mix BEOGMIX60

Mix 5-10-15x60

Imballati Separatamente

ORIGINAL GREENY TILES collection

PEZZI SPECIALI



Battiscopa 7x60 cm

Battiscopa R10 a+b
Origianal Greeny BEORIGRBA

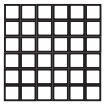

Mosaico
5x5 -
30x30

Mosaico R10 a+b
Origianal Greeny BEORIGRMO

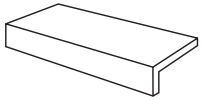

Elemento a 'L' 30x60 cm - 5cm - SPESSORE 9 mm

Elemento a L R 10 a+b
Original Greeny BEORIGE60

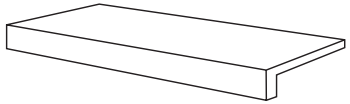

Elemento a 'L' 30x120 cm - 5cm - SPESSORE 9 mm

Elemento a L R 10 a+b
Original Greeny BEORIGE12

IMBALLI

FORMATO		PZ/BOX	MQ/BOX	KG/BOX	BOX/PAL	MQ/PAL	KG/PAL
60x120	R 10 a+b	2	1,44	29,03	36	51,84	1045,00
30x60	R 10 a+b	8	1,44	28,50	32	46,08	912,00
15x15		44	1,00	19,66	40	40,00	786,40
30x30		12	1,08	19,66	34	36,72	682,60
MIX 5-10-15x60	R 10 a+b	15	0,90	17,70	48	43,20	849,31
7x60 Battiscopa		10		7,00			
Mosaico	5x5 - 30x30	6		9,00			
Elemento L	30x60x5	2		11,30			
Elemento L	30x120x5	2		15,51			

Peak District Honey indoor • outdoor 20x120

PEAK DISTRICT

TILES
collection



Peak District Soft 30x120

PEAK DISTRICT

TILES
collection









PEAK DISTRICT

TILES
collection

FORMATI



20x120

Rettificato			
spessore 9 mm.	indoor R 10	spessore 9 mm.	outdoor R 11
Cream	BEPDC2120	Honey	BEPDO2120
Honey	BEPDH2120		
Nut	BEPDN2120		
Soft	BEPDS2120		

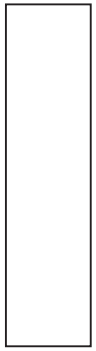

30x120

Rettificato	
spessore 9 mm.	indoor R 10
Cream	BEPDC3120
Honey	BEPDH3120
Nut	BEPDN3120
Soft	BEPDS3120

PEZZI SPECIALI



Battiscopa 8x120 cm

Battiscopa	
Cream	BEPDCBATT
Honey	BEPDHBATT
Nut	BEPDNBATT
Soft	BEPDSBATT

Gres porcellanato

IMBALLI

FORMATO		PZ/BOX	MQ/BOX	KG/BOX	BOX/PAL	MQ/PAL	KG/PAL
20x120	R 10	6	1,44	29,65	36	51,84	1067,39
20x120	HONEY - R11	6	1,44	29,65	36	51,84	1067,39
30x120	R 10	4	1,44	29,65	36	51,84	1067,39
8x120	Battiscopa	12		23,73			

Scandinavian Stone Grey 60x60 • 30x60

SCANDINAVIAN STONE

TILES
collection



Scandinavian Stone Beige 60x60 • 30x60



Scandinavian Stone Mud 60x60 • 30x60

SCANDINAVIAN STONE



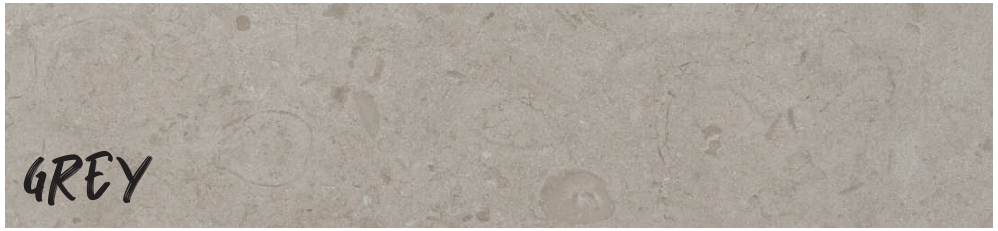



SCANDINAVIAN STONE

FORMATI

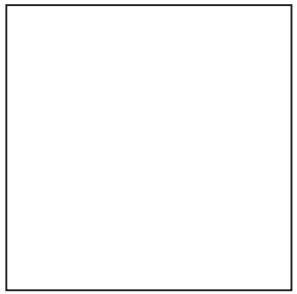

60x60

Rettificato	
spessore 9,5 mm.	indoor R 9
Beige	SSBEI6060
Grey	SSGRE6060
Mud	SSMUD6060

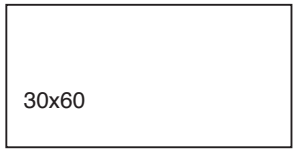

30x60

Rettificato	
spessore 9,5 mm.	indoor R 9
Beige	SSBEI3060
Grey	SSGRE3060
Mud	SSMUD3060

TILES
collection

SCANDINAVIAN STONE

SOTTOFORMATI



30x30

Rettificato	
spessore 9,5 mm.	indoor R 9
Beige	SSBEI3030
Grey	SSGRE3030
Mud	SSMUD3030



15x15

Rettificato	
spessore 9,5 mm.	indoor R 9
Beige	SSBEI1515
Grey	SSGRE1515
Mud	SSMUD1515

PEZZI SPECIALI



Battiscopa 7x60 cm

Battiscopa

Beige	SSBEIBATT
Grey	SSGREBATT
Mud	SSMUDBATT

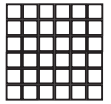

Mosaico 5x5 - 30x30

Mosaico

Beige	SSBEIMOSA
Grey	SSGREMOSA
Mud	SSMUDMOSA

gres porcellanato • porcelain itles • gres cerame

IMBALLI

FORMATO		PZ/BOX	MQ/BOX	KG/BOX	BOX/PAL	MQ/PAL	KG/PAL
60x60	R 9	4	1,44	31,17	30	43,20	935,11
30x60	R 9	8	1,44	30,61	32	46,08	979,64
30x30	R 9	34	1,08	22,96	34	36,72	780,65
15x15	R 9	44	1	21,26	40	40,00	850,38
Battiscopa	7x60	10		9,11			
Mosaico 5x5	30x30	6		12,90			

SEMINYAK

TILES
collection



Seminyak Padang 30x60

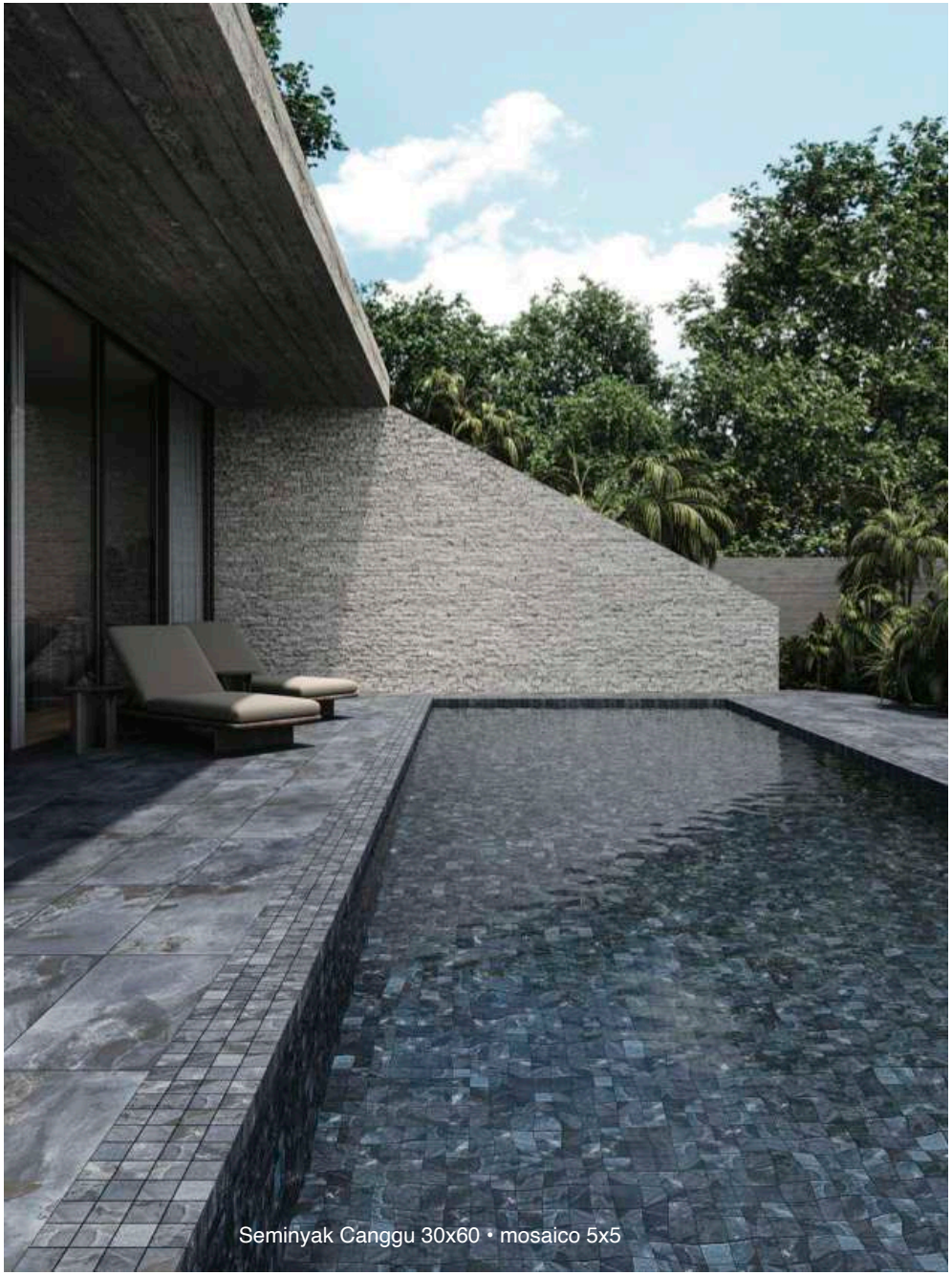

Seminyak Canggu 30x60 • mosaico 5x5



Seminyak Lombok • Kuta 30x60 • 6x30 mosaico

SEMINYAK

TILES
collection

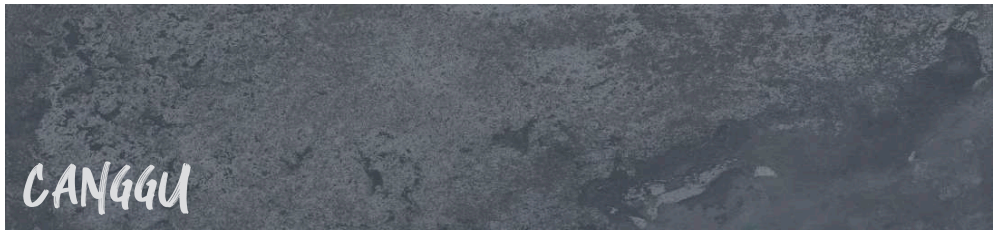







FORMATI

30x60,4

Naturale	
spessore 8,2 mm.	outdoor R 11 a+b+c
Canggu	GMSJC3060
Kuta	GMSJK3060
Lombok	GMSJL3060
Padang	GMSJP3060

SOTTOFORMATI

15x30

15x30	
spessore 8,2 mm.	outdoor R 11 a+b+c
Canggu	GMSJC1530
Kuta	GMSJK1530
Lombok	GMSJL1530
Padang	GMSJP1530

15x15

15x15	
spessore 8,2 mm.	outdoor R 11 a+b+c
Canggu	GMSJC1515
Kuta	GMSJK1515
Lombok	GMSJL1515
Padang	GMSJP1515

6x30

6x30	
spessore 8,2 mm.	outdoor R 11 a+b+c
Canggu	GMSJC0630
Kuta	GMSJK0630
Lombok	GMSJL0630
Padang	GMSJP0630

PEZZI SPECIALI



Battiscopa 7x60,4 cm

Battiscopa	R 11
Canggu	GMSJCBATT
Kuta	GMSJKBATT
Lombok	GMSJLBATT
Padang	

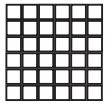

Mosaico 5x5
30x30

Mosaico	R 11
Canggu	GMSJCMOSA
Kuta	GMSJKMOSA
Lombok	GMSJLMOSA
Padang	



Mosaico
6x30

Mosaico	R 11
Canggu	GMSJCMOS2
Kuta	GMSJKMOS2
Lombok	GMSJLMOS2
Padang	

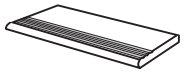

Step 30x60
spessore 8,2 mm

Step	R 11
Canggu	GMSJCSTEP
Kuta	GMSJKSTEP
Lombok	GMSJLSTEP
Padang	GMSJPSTEP

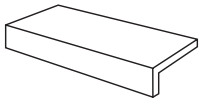

Gradone a 'L' 30x60 cm - 5cm
spessore 8,2

Elemento a L	R 11
Canggu	GMSJCELL5
Kuta	GMSJKELL5
Lombok	GMSJLELL5
Padang	GMSJPELL5

IMBALLI

FORMATO		PZ/BOX	MQ/BOX	KG/BOX	BOX/PAL	MQ/PAL	KG/PAL
30x60,4	R 11	8	1,45	25,00	40	58,00	1000,00
15x30	R 11	34	1,53	25,55	40	61,20	1022,00
15x15	R 11	44	1,00	16,70	40	40,00	668,00
6x30	R 11	36	0,648	11,23	36	23,33	404,28
Battiscopa 7x60,4	R 11	10		7,40			
Mosaico 6x30	R 11	6		9,30			
Mosaico 30x30 - 5x5	R 11	6		9,30			
Step 30x60	R 11	2		11,04			
Elemento L	R 11	2		11,04			

Slate Multicolor R 11 30x60

SLATE

TILES
collection

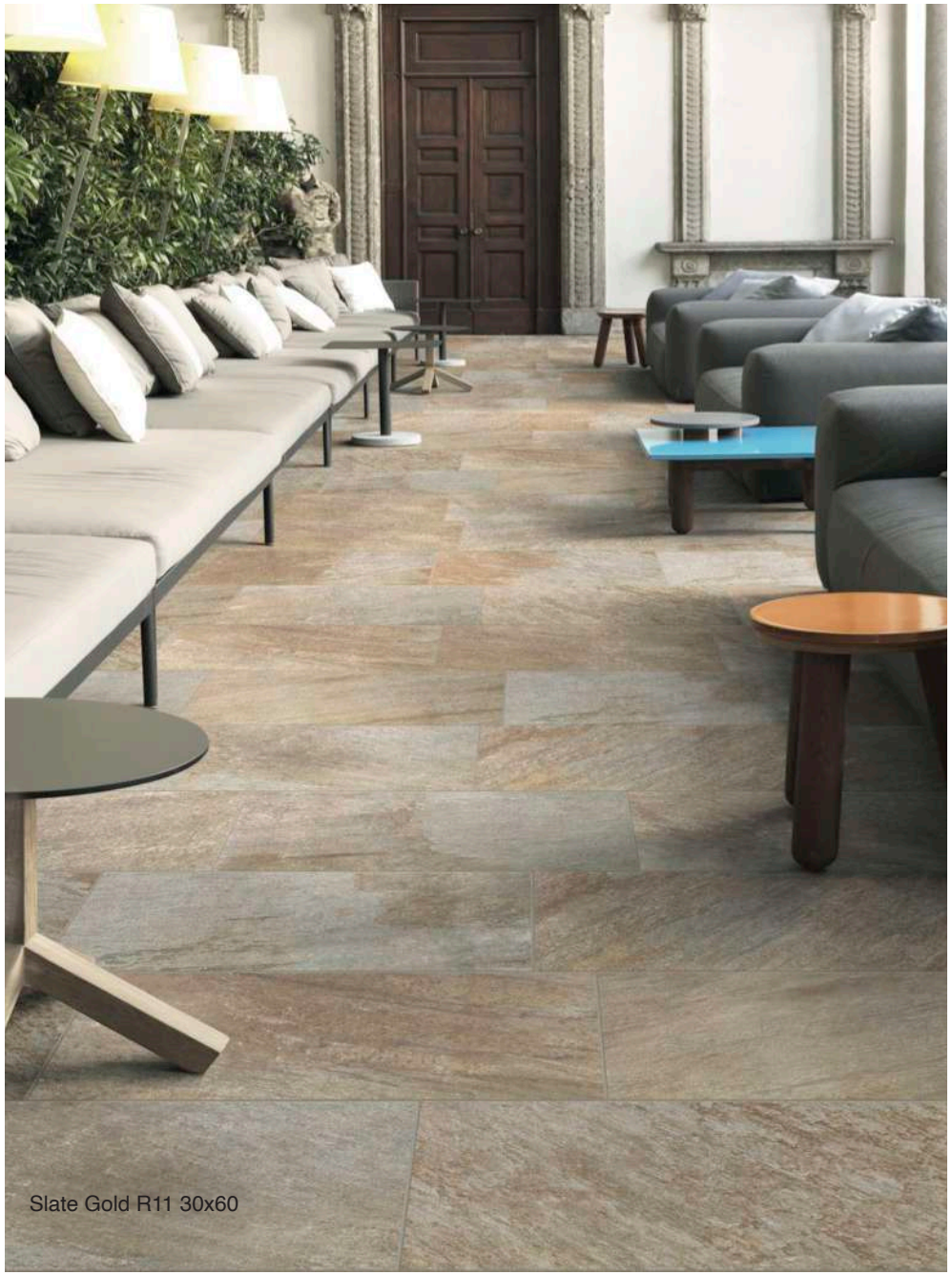

Slate Gold R11 30x60

Slate Mix 30x60 • 15x15

SLATE

TILES
collection





FORMATI

30x60,4

Naturale			
spessore 8,2 mm.	outdoor R 11 a+b+c		indoor R 10
Gold	GMGOLDR11	Gold	GMGOLDR10
Multicolor	GMMULTR11	Multicolor	GMMULTR10

SOTTOFORMATI

15x30

Naturale			
spessore 8,2 mm.	outdoor R 11 a+b+c		indoor R 10
Gold	GMGO30R11	Gold	GMGO30R10
Multicolor	GMMU30R11	Multicolor	GMMU30R10
Mix	GMMI30R11	Mix	GMMI30R10

15x15

Naturale			
spessore 8,2 mm.	outdoor R 11 a+b+c		indoor R 10
Gold	GMGO15R11	Gold	GMGO15R10
Multicolor	GMMU15R11	Multicolor	GMMU15R10
Mix	GMMI15R11	Mix	GMMI15R10

SLATE
TILES
collection

PEZZI SPECIALI



Battiscopa 7x60,4 cm

Battiscopa	R 11
Gold	GMGOBAR11
Multicolor	GMMURER11

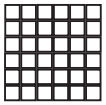

Mosaico 5x5
30x30

Mosaico	R 11		R 10
Gold	GMGOMOR11	Gold	GMGOMOR10
Multicolor	GMMUMOR11	Multicolor	GMMUMOR10
Mix	GMMIMOR11	Mix	GMMIMOR10

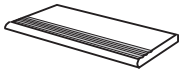

Step 30x60
spessore 8,2 mm

Step	R 11		R 10
Gold	GMGOR11ST	Gold	GMGOR10ST
Multicolor	GMMUR11ST	Multicolor	GMMUR10ST

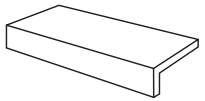

Gradone a 'L' 30x60 cm - 5cm
spessore 8,2

Gradone a L	R 11		R 10
Gold	GOR11ELL5	Gold	GOR10ELL5
Multicolor	MUR11ELL5	Multicolor	MUR10ELL5

IMBALLI

FORMATO		PZ/BOX	MQ/BOX	KG/BOX	BOX/PAL	MQ/PAL	KG/PAL
30x60,4	R 10 - R 11	8	1,45	25,00	40,00	58,00	1000,00
15x15	R 10 - R 11	44	1,00	16,70	40,00	40,00	668,00
15x30	R 10 - R 11	34	1,53	25,55	40,00	61,20	1022,00
Battiscopa	R 10 - R 11	10		7,40			
Mosaico	R 10 - R 11	6		9,30			
Step	R 10 - R 11	2		11,04			
Gradone	R 10 - R 11	2		11,03			

15x15 R10 disponibile solo su richiesta
15x30 R10 disponibile solo su richiesta
30x30 mosaico R10 disponibile solo su richiesta

15x15 R10 available only by request
15x30 R10 available only by request
30x30 mosaic R10 available only by request

15x15 R10 produit sur demande (nous consulter)
15x30 R10 produit sur demande (nous consulter)
30x30 mosaique R10 produit sur demande (nous consulter)

15x15 R10 nur auf Anfrage erhältlich
15x30 R10 nur auf Anfrage erhältlich
30x30 mosaic R10 nur auf Anfrage erhältlich



Tk Antracite 30x60 • Mosaico 5x5 - 30x30

TILES
collection



Tk Grigio 30x60 • Mosaico 5x5 - 30x30









TILES
collection

FORMATI

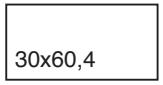

Naturale	
spessore 8,2 mm.	R 11
Antracite	TKANT3060
Beige	TKBGE3060
Fumè	TKFUM3060
Grigio	TKGRI3060

PEZZI SPECIALI



Battiscopa 7x60,4 cm

Battiscopa	
Antracite	TKANTRBAT
Beige	TKBEIGBAT
Fumè	TKFUMEBAT
Grigio	TKGRIGBAT



Mosaico 5x5
30x30

Mosaico	
Antracite	TKANTMOSA
Beige	TKBGEMOSA
Fumè	TKFUMMOSA
Grigio	TKGRMOSA

IMBALLI

FORMATO		PZ/BOX	MQ/BOX	KG/BOX	BOX/PAL	MQ/PAL	KG/PAL
30x60,4	R 11	8	1,45	25,00	40,00	58,00	1000,00
Battiscopa	R 11	10		7,40			
Mosaico	R 11	6		9,30			

VAL DI NON

TILES
collection



Val di non Beige 30x60,3



Val di non Bianco 30x60,3

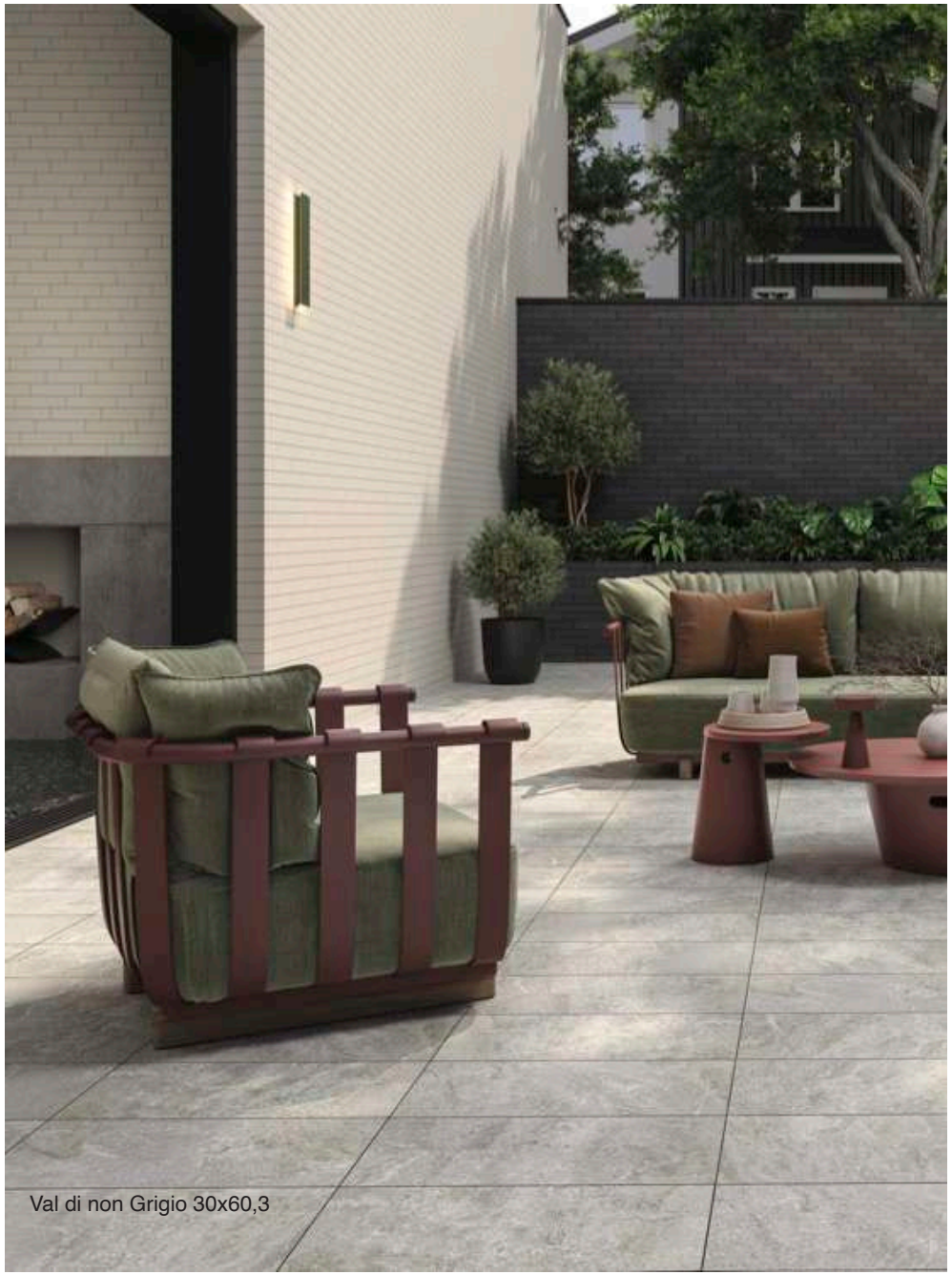

Val di non Grigio 30x60,3







VAL DI NON
TILES
collection

FORMATI

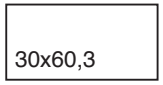

Naturale	
spessore 8 mm.	R 11
Beige	GAVLNBE30
Bianco	GAVLNBI30
Grigio	GAVLNGR30

PEZZI SPECIALI



Battiscopa 7x60,3 cm

Battiscopa

Beige	GAVLNBEBA
Bianco	GAVLNBIBA
Grigio	GAVLNGRBA



Mosaico 5x5
30x30

Mosaico

Beige	GAVLNBEMO
Bianco	GAVLNBIMO
Grigio	GAVLNGRMO

IMBALLI

FORMATO		PZ/BOX	MQ/BOX	KG/BOX	BOX/PAL	MQ/PAL	KG/PAL
30x60,3	R 11	9	1,66	26,72	48	79,68	1257,60
Battiscopa	R 11	10		7,40			
Mosaico	R 11	6		9,30			

CONCRETA



Concreta Cenere 100x100 indoor • Cenere 100x100 2 cm outdoor

CONCRETA

CENERE

GRAFITE

PERLA

SABBIA

CONCRETA

FORMATI

SLABS available

100X100

Rettificato			
spessore 8,5 mm.	indoor R10 a+b	spessore 20 mm	outdoor R11
Cenere	BECONCE10	Cenere	BECONCE12
Grafite	BECONGR10	Grafite	BECONGR12
Perla	BECONPE10	Perla	BECONPE12
Sabbia	BECONSA10	Sabbia	BECONSA12

60x120

Rettificato	
spessore 9,5 mm.	indoor R 10 a+b
Cenere	BECONCE61
Grafite	BECONGR61
Perla	BECONPE61
Sabbia	BECONSA61

60x60

Rettificato			
spessore 9,5 mm.	indoor R 10 a+b	spessore 20 mm	outdoor R11
Cenere	BECONCE60	Cenere	BECONCE62
Grafite	BECONGR60	Grafite	BECONGR62
Perla	BECONPE60	Perla	BECONPE62
Sabbia	BECONSA60	Sabbia	BECONSA62

CONCRETA

30x60

Rettificato	
spessore 9,5 mm.	indoor R 10 a+b
Cenere	BECONCE30
Grafite	BECONGR30
Perla	BECONPE30
Sabbia	BECONSA30

SOTTOFORMATI

15x15

30x30

15x15	
Cenere	BECOC1515
Grafite	BECOG1515
Perla	BECOP1515
Sabbia	BECOS1515
30x30	
Cenere	BECOC3030
Grafite	BECOG3030
Perla	BECOP3030
Sabbia	BECOS3030

PEZZI SPECIALI

Battiscopa 7x60 cm

Mosaico 5x5 - 30x30

Battiscopa	
Cenere	BECOCEBAT
Grafite	BECOGRBAT
Perla	BECOPEBAT
Sabbia	BECOSABAT
Mosaico	
Cenere	BECONCEMO
Grafite	BECONGRMO
Perla	BECONPEMO
Sabbia	BECONSAMO

IMBALLI

FORMATO		PZ/BOX	MQ/BOX	KG/BOX	BOX/PAL	MQ/PAL	KG/PAL
100x100	R10	2	2,00	38,00	24	48,00	931,00
60x120	R10	2	1,44	32,00	36	51,84	1136,00
60x60	R10	3	1,08	23,00	40	43,20	932,00
30x60	R10	6	1,08	23,00	40	43,20	920,00
60x60 20 mm	R11	2	0,72	31,28	32	23,04	1001,00
100x100 20 mm	R11	1	1,00	42,50	21	21,00	913,00
15x15		44	1,00	21,30	40	40,00	852,00
30x30		12	1,08	23,00	34	36,72	782,00
Battiscopa 7x60		10		10,80			
Mosaico 5x5-30x30		6		11,50			

EVOQUE



Evoque Tortora 60x119 • Decoro Selva 60x119



Evoque Perla 60x60 • Evoque Neutro 25x60 • Decoro Romantica 25x60

EVOQUE



Evoque Grey 60x119 • Decoro Palma 60x119

EVOQUE

ANTRACITE

BEIGE

GREY

PERLA

TORTORA

EVOQUE

FORMATI

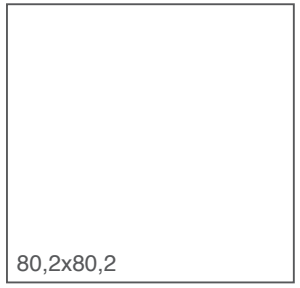

Rettificato	
spessore 9 mm.	R 9
Antracite	EVANI8080
Beige	EVBEI8080
Grigio	EVGRI8080
Perla	EVPEI8080
Tortora	EVTOI8080

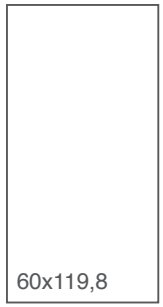

Rettificato	
spessore 9 mm.	R 9
Antracite	EVAI60119
Beige	EVBI60119
Grigio	EVGI60119
Perla	EVPI60119
Tortora	EVTI60119

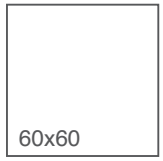

Rettificato	
spessore 8,2 mm.	
Antracite	EVANI6060
Beige	EVBEI6060
Grigio	EVGRI6060
Perla	EVPEI6060
Tortora	EVTOI6060

EVOQUE



Rettificato	
spessore 8,2 mm.	
Antracite	EVANI3060
Beige	EVBEI3060
Grigio	EVGRI3060
Perla	EVPEI3060
Tortora	EVTOI3060



Naturale	
spessore 7,4 mm	R 9
Beige	EVBIN4545
Grigio	EVGIN4545
Tortora	EVTIN4545

SOTTOFORMATI



15x15

15x15	Rettificato
Antracite	EVANI1515
Beige	EVBEI1515
Grigio	EVGRI1515
Perla	EVPEI1515
Tortora	EVTOI1515

PEZZI SPECIALI



Battiscopa
7x80 cm

Battiscopa	7x80
Antracite	EVANTRBA8
Beige	EVBEIGBA8
Grigio	EVGRIGBA8
Perla	EVPERLBA8
Tortora	EVTORTBA8

PEZZI SPECIALI



Battiscopa
7x60 cm

Battiscopa	7x60
Antracite	EVANTRBA2
Beige	EVBEIGBA2
Grigio	EVGRIGBA2
Perla	EVPERLBA2
Tortora	EVTORTBA2



Battiscopa
7x45 cm

Battiscopa	**7x45**
Beige	EVBEIGBAT
Grigio	EVGRIGBAT
Tortora	EVTORTBAT

EVOQUE

FORMATI

Palma



Selva





Rettificato	
spessore 8,2 mm.	60x119,8
Palma	EVDP60119
Selva	EVDS60119

RIVESTIMENTO

25x60

Beige



Grigio



Neutro

Tortora



Naturale	
spessore 8,3 mm.	
Beige	EVBER2560
Grigio	EVGRR2560
Neutro	EVNER2560
Tortora	EVTOR2560

EVOQUE

RIVESTIMENTO DECORATO

25x60

Muretto Beige



Muretto Grigio



Foglie



Romantica



Naturale	
spessore 8,3 mm.	
Muretto Beige	EVDMB2560
Muretto Grigio	EVDMG2560
Foglie	EVDFO2560
Romantica	EVDRO2560

IMBALLI

FORMATO		PZ/BOX	MQ/BOX	KG/BOX	BOX/PAL	MQ/PAL	KG/PAL
80,2x80,2	R 9	2	1,29	23,17	42	54,18	973,31
60x119,8	R 9	2	1,44	26,91	36	51,84	972,00
60,4x120,8	20 mm. - R 11	1	0,73	33,57	30	21,90	1007,00
60x60	R 9 - R 11	4	1,44	23,94	32	46,08	766,00
30x60	R 9 - R 11	8	1,44	23,83	40	57,60	953,00
45,5x45,5	R9	8	1,66	23,58	48	79,68	1132,00
15x15		44	1,00	16,62	40	40,00	664,93
Battiscopa	7x45	26		11,76			
Battiscopa	7x60	10		6,98			
Battiscopa	7x80	8		9,20			
25x60	Rivestimento	10	1,50	19,62	48	72,00	941,00
25x60	Decorato	10	1,50	19,62	48	72,00	941,00

FACTORY

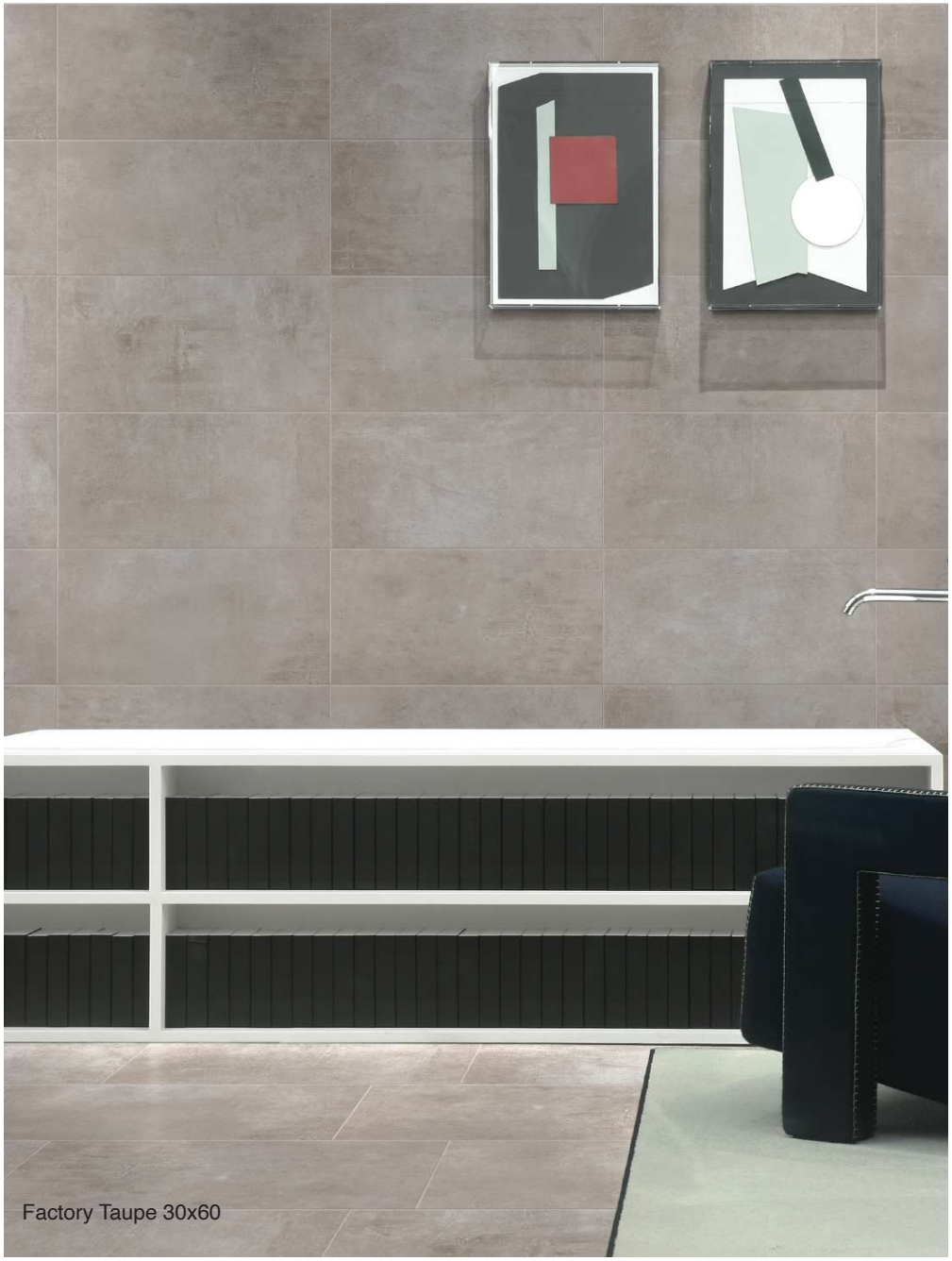

Factory Taupe 30x60

FACTORY

ANTRACITE

GREY

TAUPE

WHITE

FACTORY

FORMATI

60x60

Rettificato	PTV > 36
spessore 8,2 mm	R 10
Antracite	FAANT6060
Grey	FAGRE6060
Taupe	FATAU6060
White	FAWHI6060

30x60

Rettificato	PTV > 36
spessore 8,2 mm	R 10
Antracite	FAANT3060
Grey	FAGRE3060
Taupe	FATAU3060
White	FAWHI3060

FACTORY

SOTTOFORMATI



15x15

15x15	Rettificato
Antracite	FAANT1515
Grey	FAGRE1515
Taupe	FATAU1515
White	FAWHI1515

PEZZI SPECIALI



Battiscopa 7x60 cm

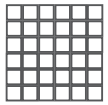

Mosaico
5x5 - 30x30

Battiscopa	
Antracite	FAANTBAT7
Grey	FAGREBAT7
Taupe	FATAUBAT7
White	FAWHIBAT7
Mosaico	
Antracite	FAANTMOS5
Grey	FAGREMOS5
Taupe	FATAUMOS5
White	FAWHIMOS5

IMBALLI

FORMATO	PZ/BOX	MQ/BOX	KG/BOX	BOX/PAL	MQ/PAL	KG/PAL
60x60	4	1,44	25,81	32	46,08	826,00
30x60	8	1,44	23,82	40	57,6	953,00
15x15	44	1	16,62	40	40	665,00
Mosaico 5x5 - 30x30	6		9,04			
Battiscopa 7x60	10		11,00			

MARMI ANTICHI

MARMI ANTICHI













MARMI ANTICHI

FORMATI

60x120

Rettificato

spessore 9 mm.	indoor R 10
Golden Black	MAGOBL601
Grey	MAGREY601
Nero Marquinia	MAMARQ601
Silver	MASILV501
SnowGold	MASNGO601
Venato Grey	MAVEGR601

PEZZI SPECIALI



Battiscopa 7x60 cm

Battiscopa

Golden Black	MAGOBLBAT
Grey	MAGREYBAT
Nero Marquinia	MAMARQBAT
Silver	MASILVBAT
SnowGold	MASNGOBAT
Venato grey	MAVEGRBAT

IMBALLI

FORMATO	PZ/BOX	MQ/BOX	KG/BOX	BOX/PAL	MQ/PAL	KG/PAL
60x120	2	1,44	28,50	32	46,08	912,00
Battiscopa	10		8,32			

MARMI ANTICHI



Marmi Antichi Marquinia 60x120

METAL



Metal Beige 60x119

METAL

ANTRACITE

BEIGE

GREY

PERLA

RUGGINE

METAL

FORMATI

60x119,8

Rettificato spessore 9 mm.	indoor R 9
Antracite	ME009119A
Beige	ME003119B
Grey	ME005119G
Perla	ME001119P
Ruggine	ME006119R

60x60

Rettificato spessore 8,2 mm.	indoor R 9	spessore 8,2 mm	outdoor R 11
Antracite	ME009600A	Antracite	ME509600A
Beige	ME003600B	Beige	ME503600B
Grey	ME005600G	Grey	ME505600G
Perla	ME501600P	Perla	ME501600P
Ruggine	ME006600R	Ruggine	ME506600R

30x60

Rettificato spessore 8,2 mm.	indoor R9	spessore 8,2 mm	outdoor R 11
Antracite	ME0093060	Antracite	ME5093060
Beige	ME0033060	Beige	ME5033060
Grey	ME0053060	Grey	ME5053060
Perla	ME0013060	Perla	ME5013060
Ruggine	ME0063060	Ruggine	ME5063060

METAL

Fiore



Tropico



Rettificato spessore 8,2 mm.	Imballati Random
Fiore 60x119,8	ME201119F
Tropico 60x119,8	ME205119T

SOTTOFORMATI

15x15

15x15	
Antracite	ME0091515
Beige	ME0031515
Grey	ME0051515
Perla	ME0011515
Ruggine	ME0061515

PEZZI SPECIALI



Battiscopa 7x60 cm



Battiscopa 7x80 cm

Battiscopa	7x60
Antracite	ME0096BAT
Beige	ME0036BAT
Grey	ME0056BAT
Perla	ME001600P
Ruggine	ME0068BAT
Battiscopa	7x80
Antracite	ME0098BAT
Beige	ME0038BAT
Grey	ME0058BAT
Perla	ME0016BAT
Ruggine	ME0068BAT

IMBALLI

FORMATO		PZ/BOX	MQ/BOX	KG/BOX	BOX/PAL	MQ/PAL	KG/PAL
80,2x80,2		2	1,29	23,84	42	54,18	968,00
60x119,8	R 9 - Decorato	2	1,44	26,92	36	51,84	969,00
60x60		4	1,44	23,94	32	46,08	766,00
60x60	R 11 - 20 mm	2	0,73	32,74	32	23,36	1047,80
30x60		8	1,44	23,83	40	57,60	953,00
15x15		44	1,00	16,62	40	40,00	664,93
Battiscopa	7x60	10		5,00			
Battiscopa	7x80	8		8,27			

METROPOLITAN



Metropolitan Bruxelles 30x60,4

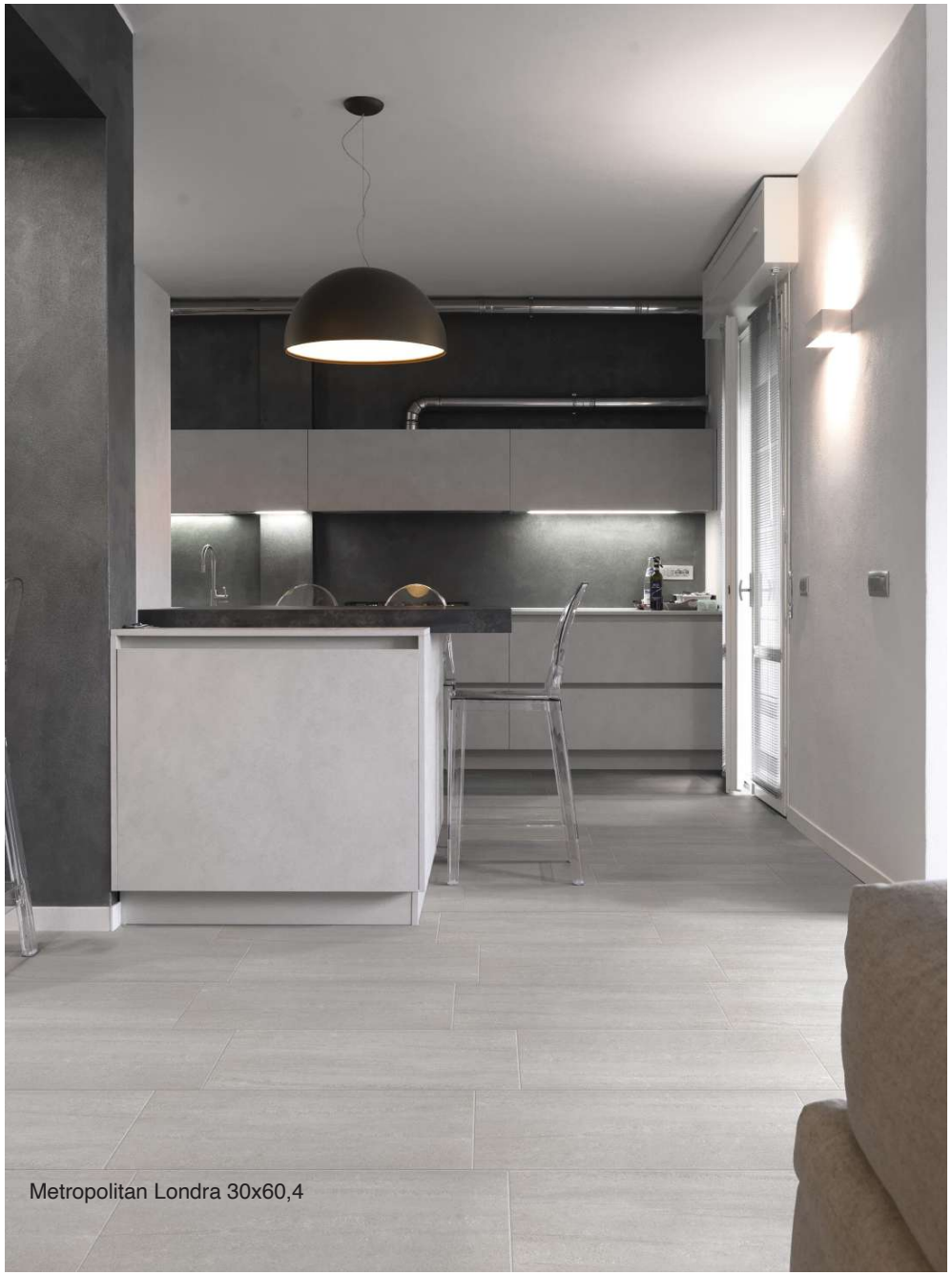

Metropolitan Londra 30x60,4

METROPOLITAN



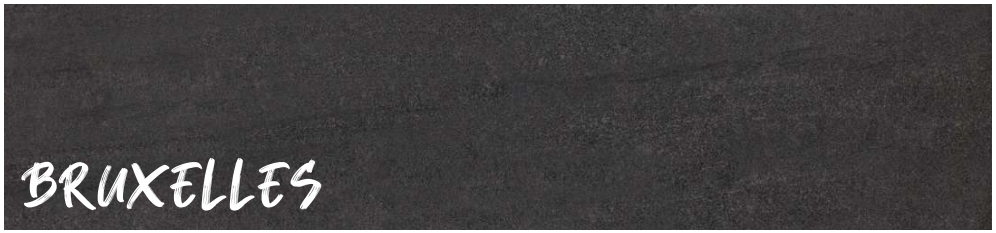







METROPOLITAN

FORMATI



NON Rettificato	
spessore 8,2 mm	R 10
Amsterdam	EUAMS3060
Bruxelles	EUBRU3060
Londra	EULON3060
Parigi	EUPAR3060
Vienna	EUVIE3060

PEZZI SPECIALI


Battiscopa 7x60 cm

Battiscopa	
Amsterdam	EUAMSBAT7
Bruxelles	EUBRUBAT7
Londra	EULONBAT7
Parigi	EUPARBAT7
Vienna	EUVIEBAT7

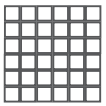
Mosaico
5x5 - 30x30

Mosaico	
Amsterdam	EUAMSMOS5
Bruxelles	EUBRUMOS5
Londra	EULONMOS5
Parigi	EUPARMOS5
Vienna	EUVIEMOS5

IMBALLI

FORMATO	PZ/BOX	MQ/BOX	KG/BOX	BOX/PAL	MQ/PAL	KG/PAL
30x60	8	1,45	24,00	40	58	960,00
Mosaico 5x5 - 30x30	6		9,67			
Battiscopa	10		8,41			

MONTAGNE ITALIANE & CUSNA



Montagne Italiane Brown 16x40



Montagne Italiane Sand 16x40

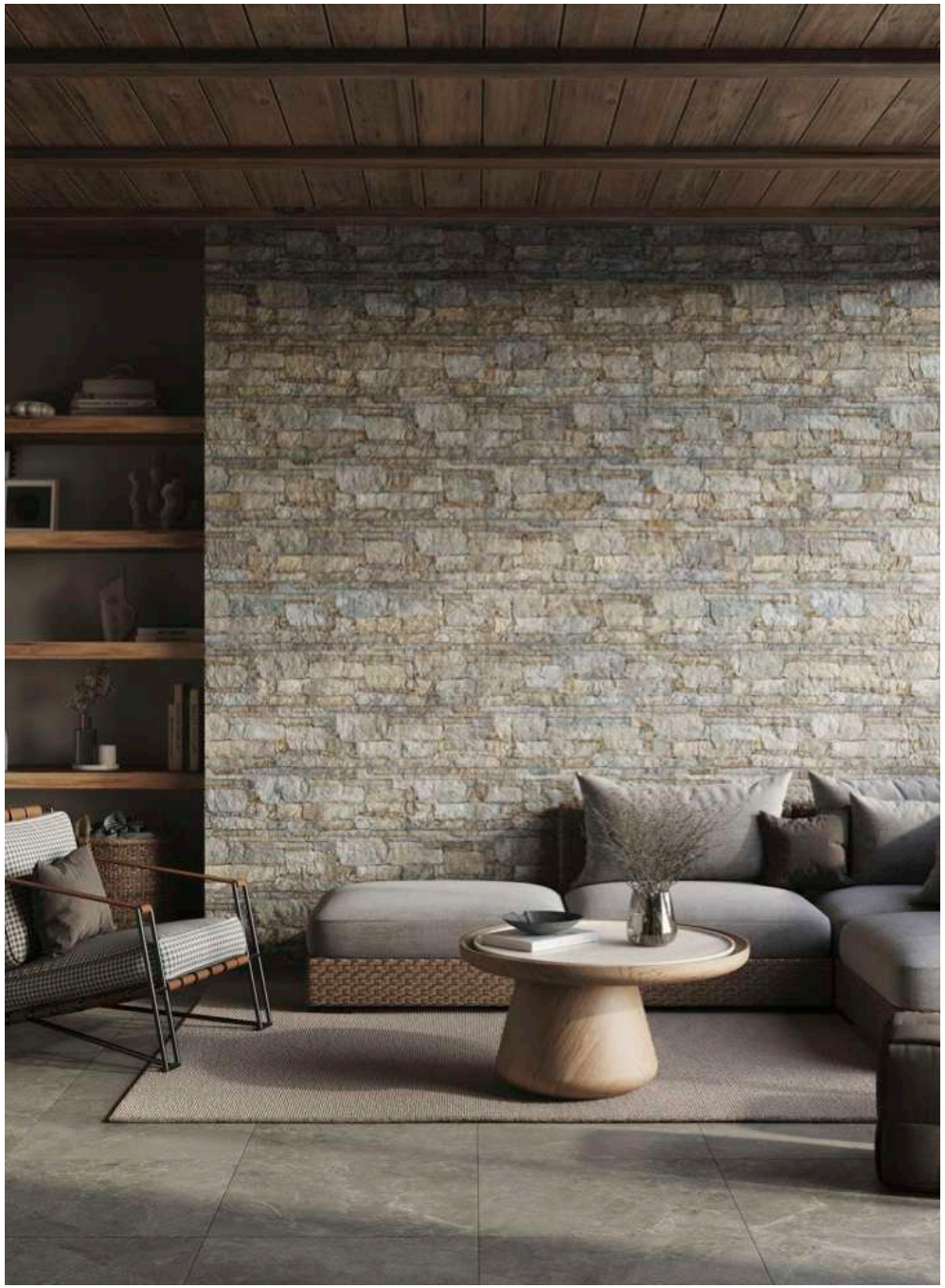

Montagne Italiane Beige 16x40

Montagne Italiane Grigio 16x40

MONTAGNE ITALIANE



Montagne Italiane

MONTAGNE ITALIANE

FORMATI

Quarzite
Beige



16x40

spessore 9-11 mm	R 11
Beige	ITMIQB164
Grigio	ITMIQG164

Quarzite
Grigio



Mattone Brown



16x40

spessore 8-11 mm	R 11
Brown	ITMIMB164
Grey	ITMIMG164
Sand	ITMIMS164

Mattone Grey



Mattone Sand



IMBALLI

FORMATO		PZ/BOX	MQ/BOX	KG/BOX	BOX/PAL	MQ/PAL	KG/PAL
16x40 Quarzite	R 11	15	0,96	20,40	60	57,60	1224,00
16x40 Mattone	R 11	14	0,90	16,40	65	58,50	1066,00

CUSNA



CUSNA

FORMATI

Beige



Bianco



Grigio



Nero



Rettificato	15,2x60,5
spessore 7-11 mm.	
Beige 15,2x60,5	CUBGE1560
Bianco 15,2x60,5	CUBIA1560
Grigio 15,2x60,5	CUGRI1560
Nero 15,2x60,5	CUNER1560

IMBALLI

FORMATO	PZ/BOX	MQ/BOX	KG/BOX	BOX/PAL	MQ/PAL	KG/PAL
15,2x60,5	11	1,01	19,66	48	48,48	943,68

SLABS

ARD DESIGN







SLABS

CONCRETA







SLABS

JURAWORLD







SLABS

FORMATI

120x278
sp.6,5 mm

Ard Design
spessore 6,5 mm

Avorio	BEARDAVLA
Grigio	BEARDGRLA
Sabbia	BEARDSALA

Concreta
spessore 6,5 mm

Cenere	BECONCELA
Perla	BECONPELA
Sabbia	BECONSALA

Juraworld
spessore 6,5 mm

Beige	BEJUWBELA
Grey	BEJUWGRLA
Pure	BEJUWPULA

IMBALLI

FORMATO	PZ/BOX	MQ/BOX	KG/BOX	BOX/PAL	MQ/PAL	KG/PAL
120x278	1	3,33	51,61	18	59,94	929,00

STONE
collection

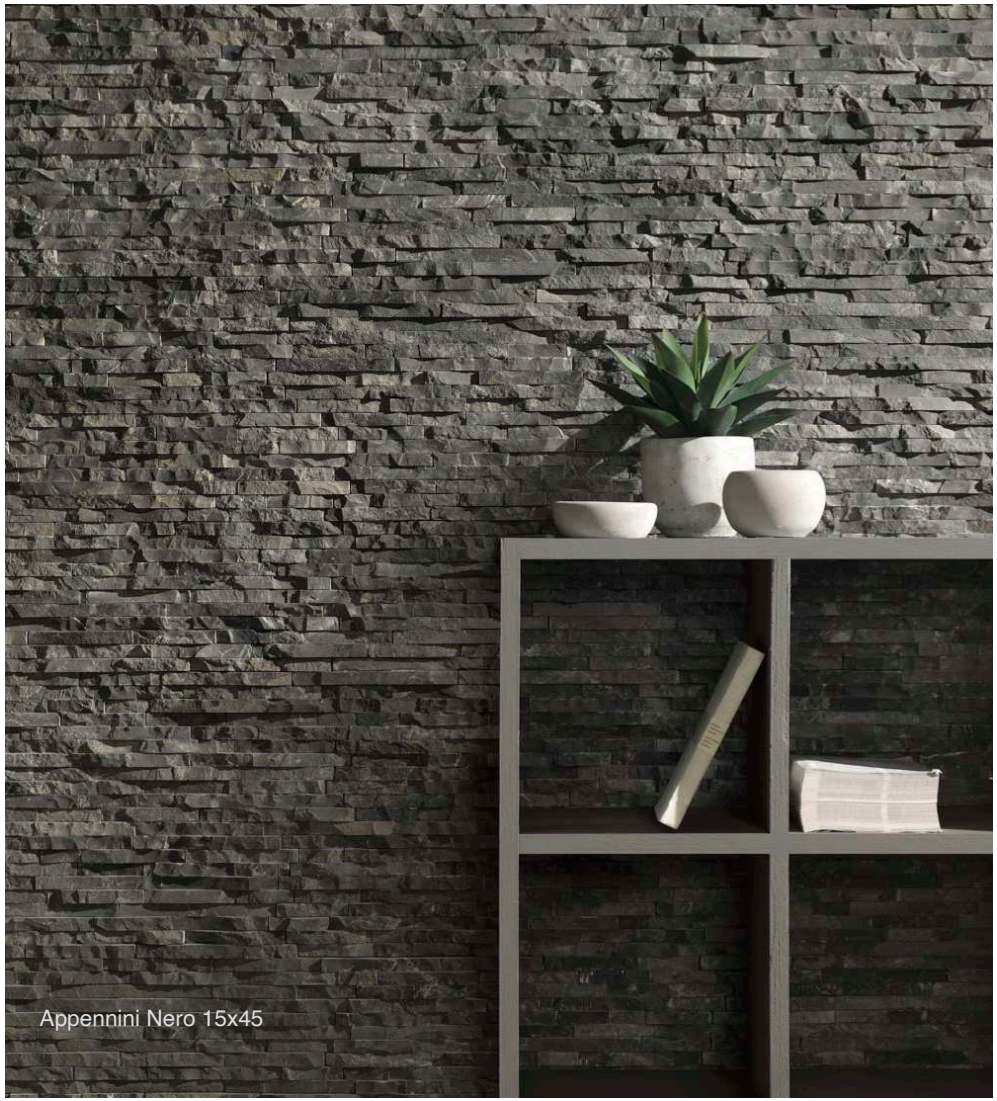
Appennini Nero 15x45

PIETRE

STONE
collection

SASSO BOMBATO

AQUA



BEIGE



BIANCO



NERO



SASSO BOMBATO 30x30

11 pz/box - 1 mq/box
60 box/pal - 60 mq/pal
1080,00 kg/pal

Disponibile:
Aqua - ISSB30AQ2
Beige - ISSB30BE2
Bianco - ISSB30BI2
Nero - ISSB30NE2

PIETRE

STONE
collection

CIOTOLO

ACQUA MARINA



BIANCO/BEIGE



BIANCO/NERO



GIADA



NERO



TIGRATO



CIOTOLO 30x30

11 pz/box - 1 mq/box
60 box/pal - 60 mq/pal
1320 kg/pal

Disponibile:
Acqua-Marina - ISCI30ACM
Bianco-Beige - ISCI30BIB
Bianco-Nero - ISCI30BIN
Giada - ISCI30JAD
Nero - ISCI30NER
Tigrato - ISCI30TIG

PIETRE

STONE
collection

GHIAIA

BIANCO



NERO



MIX COLD



MIX WARM



GHIAIA 30x30
11 pz/box - 1 mq/box
60 box/pal - 60 mq/pal
1080,00 kg/pal

Disponibile:
Bianco - ISGHBIA30
Nero - ISGHNER30
Mix Cold - ISGHMIW30
Mix Warm - ISGHMIW30

PIETRE

STONE
collection

IMMAGINE

BLACK



CLOUD



IMMAGINE 30x30

11 pz/box - 1 mq/box
60 box/pal - 60 mq/pal
1320 kg/pal

Disponibile:
Black- ISSS30SBS
Cloud - ISSS30SCL

PIETRE

STONE
collection

PALLADIANA

BIANCO



COTTO



FOSSIL



GRIGIO



PALLADIANA 30x30
11 pz/box - 1 mq/box
60 box/pal - 60 mq/pal
1320 kg/pal

Disponibile:
Bianco - ISPAL30BI
Cotto - ISPAL30CT
Fossil - ISPAL30FO
Grigio - ISPAL30GR

PIETRE

STONE
collection

PALLADIANA

MIELE



MIX BCO/NERO



NERO



ONYX



PALLADIANA 30x30
11 pz/box - 1 mq/box
60 box/pal - 60 mq/pal
1320 kg/pal

Disponibile:
Miele - ISPAL30ML
Mix - ISPAL30MI
Nero - ISPAL30NE
Onyx - ISPAL30ON

PIETRE

STONE
collection

SASSO PIATTO

ALOE



BEIGE



BIANCO



BIANCO/VERDE/GRIGIO



CHERRY



GRIGIO



NERO



SASSO PIATTO 30x30

11 pz/box - 1 mq/box
60 box/pal - 60 mq/pal
1320 kg/pal

Disponibile:
Aloe - ISST30ALO
Beige - ISST30BEI
Bianco - ISST30BIA
Bianco/Verde/Grigio - ISST30BVD
Grigio - ISST30GRI
Nero - ISST30NER

PIETRE

STONE
collection

RIVER

BLACK MIX

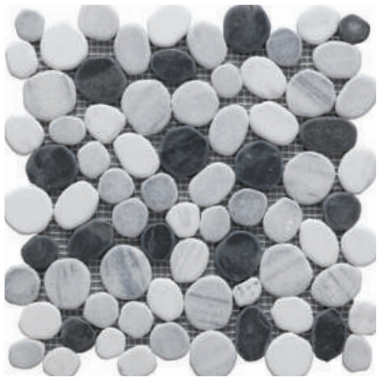

DARK



FOG



TRAVERINO MIX



WHITE



RIVER 30x30
11 pz/box - 1 mq/box
60 box/pal - 60 mq/pal
1080,00 kg/pal

Disponibile:
Black Mix - ISALRIVBL
Dark - ISALRIVDA
Fog - ISALRIVFO
Travertino Mix - ISALRIVTM
White - ISALRIVWH

CLADDING

STONE
collection

APPENNINI BEIGE

APPENNINI BEIGE
6 pz/box - 0,40 mq/box
60 box/pal - 24,00 mq/pal
1056,00 kg/pal
15x45 Spessore 1,5-3 cm
MARMO
Beige - ISAPPBEI

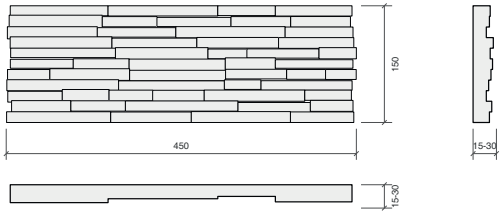



CLADDING

STONE
collection

APPENNINI BIANCO

APPENNINI BIANCO
6 pz/box - 0,40 mq/box
60 box/pal - 24,00 mq/pal
1056,00 kg/pal
15x45 Spessore 1,5-3 cm
MARMO
Beige - ISAPPBIA

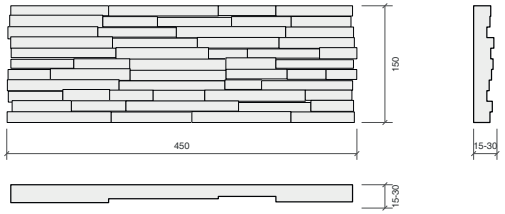



CLADDING

STONE
collection

APPENNINI GRIGIO

APPENNINI GRIGIO
6 pz/box - 0,40 mq/box
60 box/pal - 24,00 mq/pal
1056,00 kg/pal
15x45 Spessore 1,5-3 cm
MARMO
Beige - ISAPPBGRI

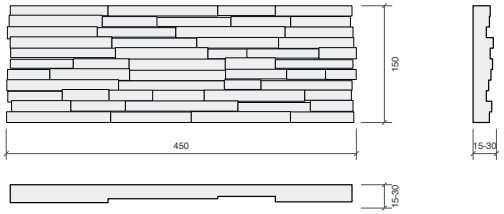



CLADDING

STONE
collection

APPENNINI NERO

APPENNINI NERO
6 pz/box - 0,40 mq/box
60 box/pal - 24,00 mq/pal
1056,00 kg/pal
15x45 Spessore 1,5-3 cm
MARMO
Beige - ISAPPNER

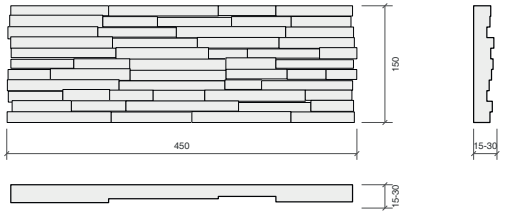



CLADDING

STONE
collection

APPENNINI

MIX COLD

APPENNINI MIX COLD
6 pz/box - 0,40 mq/box
60 box/pal - 24,00 mq/pal
1056,00 kg/pal
15x45 Spessore 1,5-3 cm
MARMO
Beige - ISAPPMCO

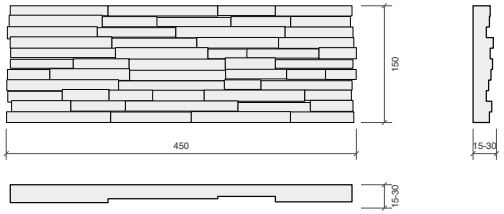

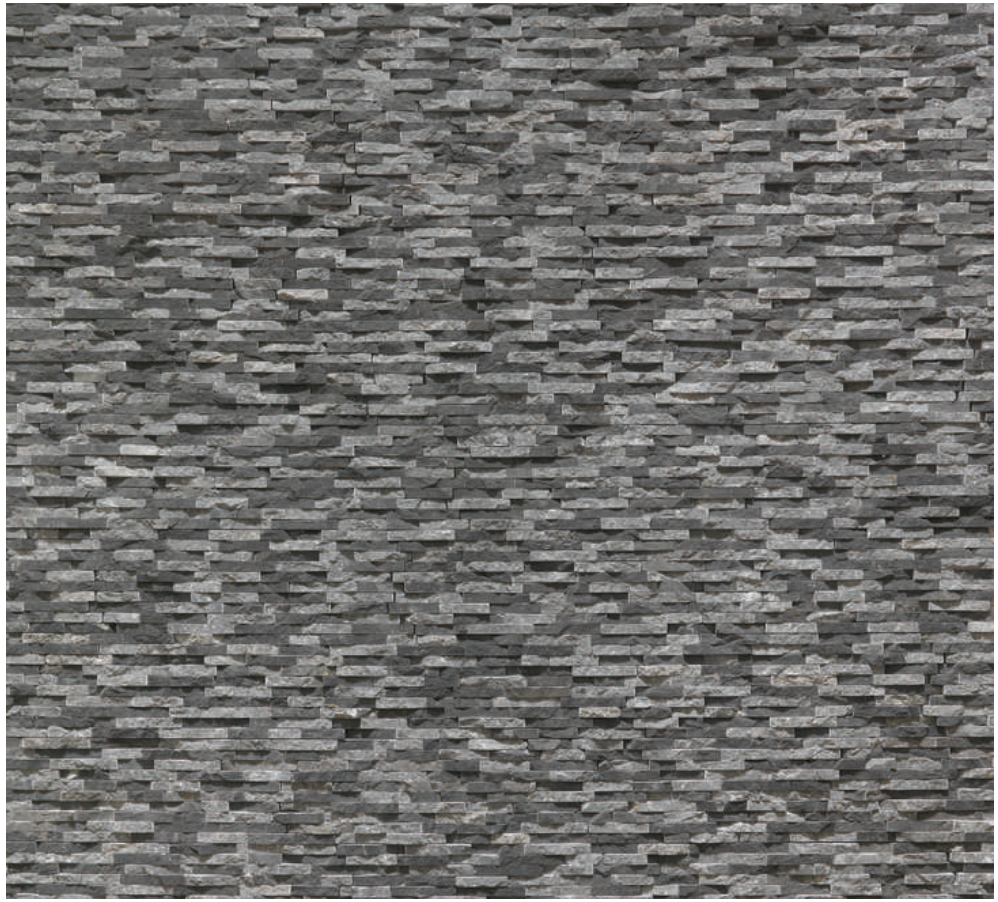

CLADDING

STONE
collection

APPENNINI

MIX WARM

APPENNINI MIX WARM
6 pz/box - 0,40 mq/box
60 box/pal - 24,00 mq/pal
1056,00 kg/pal
15x45 Spessore 1,5-3 cm
MARMO
Beige - ISAPPBMWA

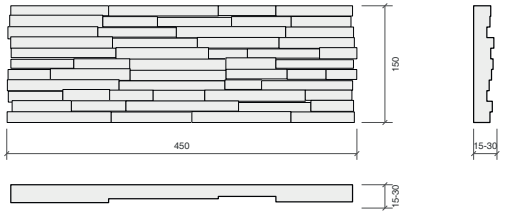



CLADDING

STONE
collection

APUANE

BEIGE

APUANE BEIGE
8 pz/box - 0,48 mq/box
60 box/pal - 28,80 mq/pal
1440,00 kg/pal
15X40,5 Spessore 1,5-3 cm
MARMO
Beige - ISAPUABGE

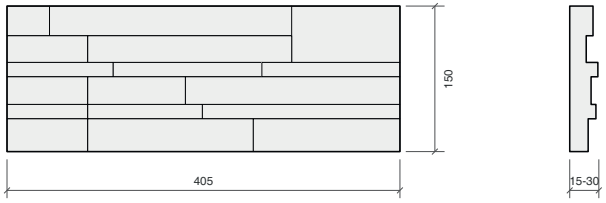



CLADDING

STONE
collection

APUANE

BIANCO

APUANE BIANCO
8 pz/box - 0,48 mq/box
60 box/pal - 28,80 mq/pal
1440,00 kg/pal
15X40,5 Spessore 1,5-3 cm
MARMO
Bianco - ISAPUABCO

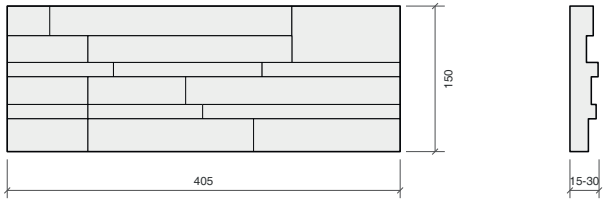



CLADDING

STONE
collection

APUANE GRIGIO

APUANE GRIGIO
8 pz/box - 0,48 mq/box
60 box/pal - 28,80 mq/pal
1440,00 kg/pal
15X40,5 Spessore 1,5-3 cm
MARMO
Grigio - ISAPUAGRI

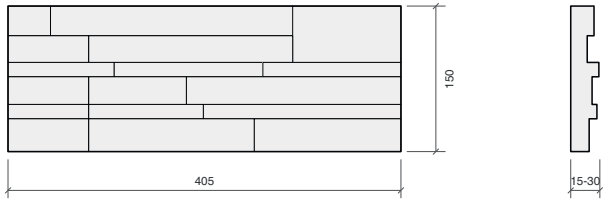



CLADDING

STONE
collection

APUANE NERO

APUANE NERO
8 pz/box - 0,48 mq/box
60 box/pal - 28,80 mq/pal
1440,00 kg/pal
15X40,5 Spessore 1,5-3 cm
MARMO
Nero - ISAPUANER

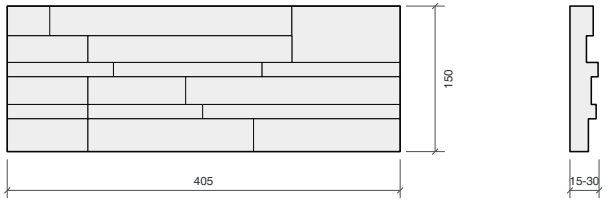



CLADDING

STONE
collection

APUANE

MIX COLD

APUANE MIX COLD
8 pz/box - 0,48 mq/box
60 box/pal - 28,80 mq/pal
1440,00 kg/pal
15X40,5 Spessore 1,5-3 cm
MARMO
Mix Cold - ISAPUAMCO

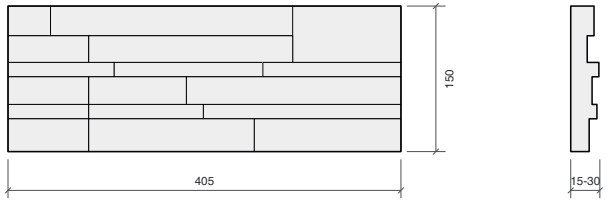

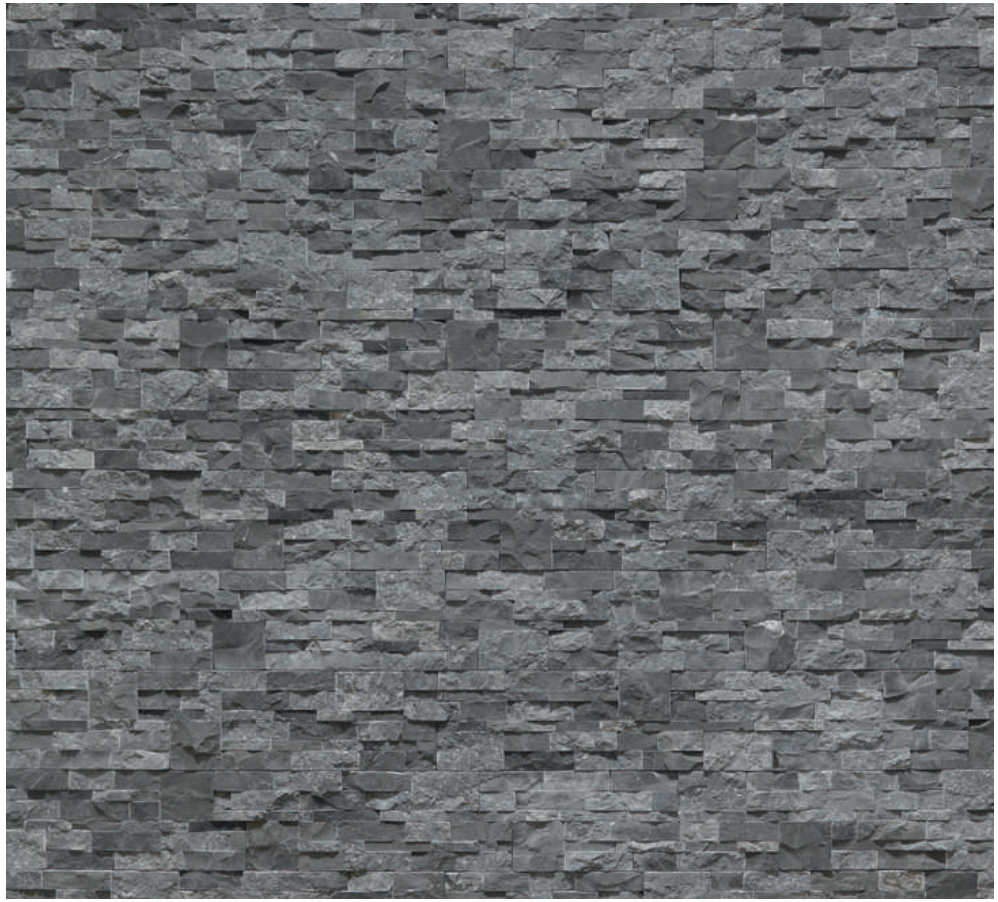

CLADDING

STONE
collection

APUANE

MIX WARM

APUANE MIX WARM
8 pz/box - 0,48 mq/box
60 box/pal - 28,80 mq/pal
1440,00 kg/pal
15X40,5 Spessore 1,5-3 cm
MARMO
Mix Warm- ISAPUAMWA

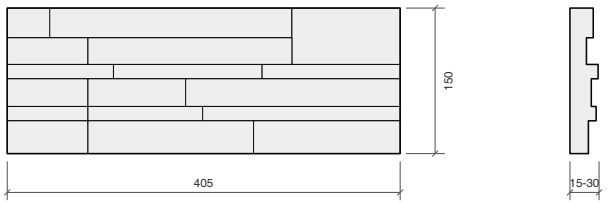



CLADDING

STONE
collection

DOLOMITI BEIGE

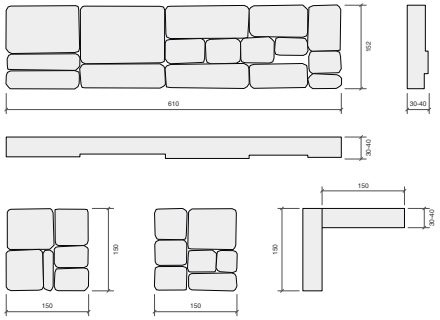

DOLOMITI BEIGE
4 pz/box - 0,37 mq/box
30 box/pal - 11,12 mq/pal
801,00kg/pal
Spessore 3-4 cm
15,2x61,5 QUARZITE
Beige - ISCIDOBEI
Angolo - ISCIDOANB



CLADDING

STONE
collection

DOLOMITI GRIGIO

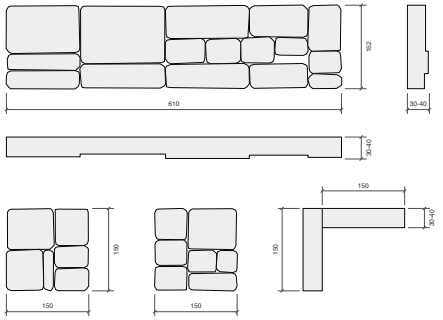

DOLOMITI GRIGIO
4 pz/box - 0,37 mq/box
30 box/pal - 11,12 mq/pal
801,00kg/pal
Spessore 3-4 cm
15,2x61,5 QUARZITE
Grigio - ISCIDOGRI
Angolo - ISCIDOANG



CLADDING

STONE
collection

DOLOMITI

MULTI

DOLOMITI MULTI
4 pz/box - 0,37 mq/box
30 box/pal - 11,12 mq/pal
801,00kg/pal
Spessore 3-4 cm
15,2x61,5 QUARZITE
Multi - ISCIDOMUL
Angolo - ISCIDOANM

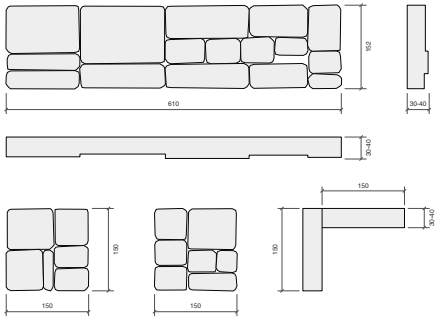



CLADDING

STONE
collection

DOLOMITI

ROSSO

DOLOMITI ROSSO
4 pz/box - 0,37 mq/box
30 box/pal - 11,12 mq/pal
801,00kg/pal
Spessore 3-4 cm
15,2x61,5 QUARZITE
Rosso - ISCIDOROS
Angolo - ISCIDOANR

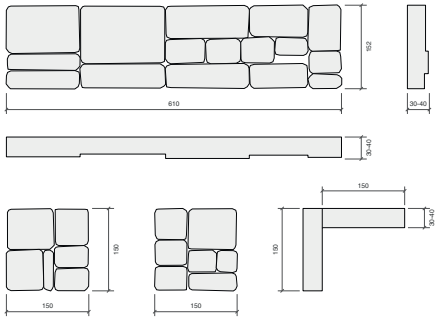



CLADDING

STONE
collection

TRAMEZZO BEIGE

TRAMEZZO BEIGE
6 pz/box - 0,54 mq/box
36 box/pal - 19,44 mq/pal
850,00 kg/pal
Spessore 1,5-3 cm
QUARZITE
Beige - ISLATRABE

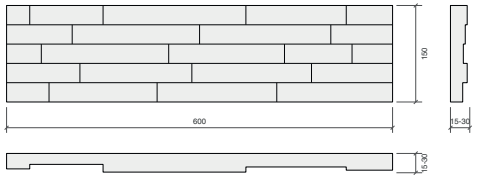



CLADDING

STONE
collection

TRAMEZZO CLOUDY GREY

TRAMEZZO CLOUDY GREY
6 pz/box - 0,54 mq/box
36 box/pal - 19,44 mq/pal
850,00 kg/pal
Spessore 1,5-3 cm
15x60 QUARZITE
Cloudy grey - ISLATRACG

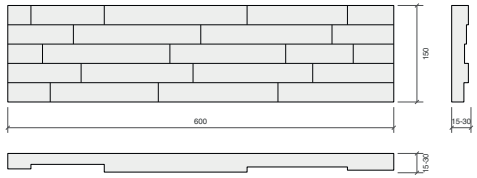



CLADDING

STONE
collection

TRAMEZZO GRIGIO

TRAMEZZO GRIGIO
6 pz/box - 0,54 mq/box
36 box/pal - 19,44 mq/pal
850,00 kg/pal
Spessore 1,5-3 cm
15x60 QUARZITE
Grigio - ISLATRAGR

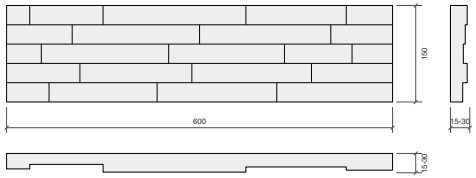



CLADDING

STONE
collection

TRAMEZZO IVORY

TRAMEZZO IVORY
6 pz/box - 0,54 mq/box
36 box/pal - 19,44 mq/pal
850,00 kg/pal
Spessore 1,5-3 cm
15x60 QUARZITE
Ivory- ISLATRAIV

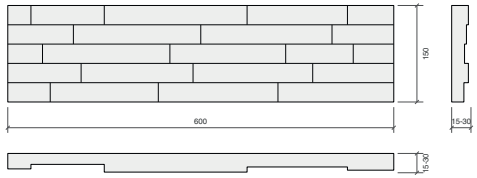



CLADDING

STONE
collection

TRAMEZZO MULTI

TRAMEZZO MULTI
6 pz/box - 0,54 mq/box
36 box/pal - 19,44 mq/pal
850,00 kg/pal
Spessore 1,5-3 cm
15x60 QUARZITE
Multi - ISLATRAMU

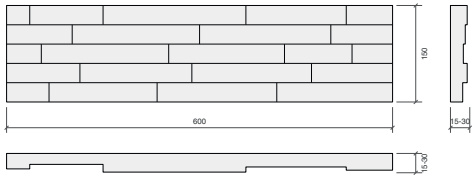



CLADDING

STONE
collection

TRAMEZZO NERO

TRAMEZZO NERO
6 pz/box - 0,54 mq/box
36 box/pal - 19,44 mq/pal
850,00 kg/pal
Spessore 1,5-3 cm
15x60 QUARZITE
Nero- ISLATRANE

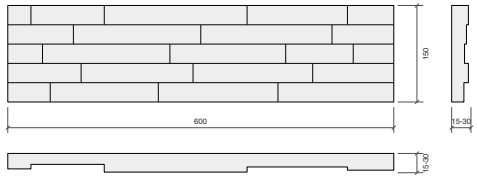



CLADDING

STONE
collection

TRAMEZZO SFUSO



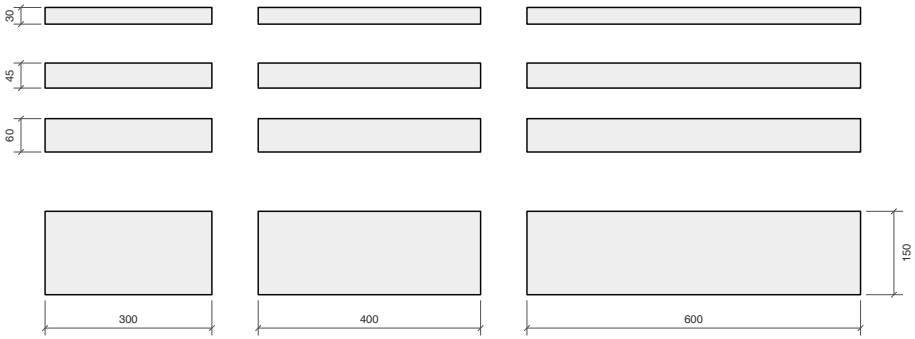

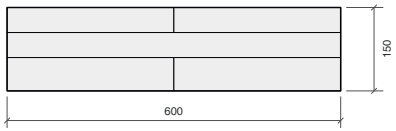

TRAMEZZO SFUSO
FORMATI 3/4,5/6x30/40/60
0,96 mq/box - 36 box/cassa - 33,048 m2/cassa
QUARZITE SFUSA
Disponibile: Beige,Cloudy,Grigio,Ivory,-Multi,Nero



Tramezzo Beige 15x60

CLADDING

STONE
collection

SLATE

SQUARE

SQUARE SLATE
16 pz/box - 0,96 mq/box
24 box/pal - 23,04 mq/pal
506,88 kg/pal
Spessore 1,5-3 cm
15x45
Square Slate - ISWALSQUA

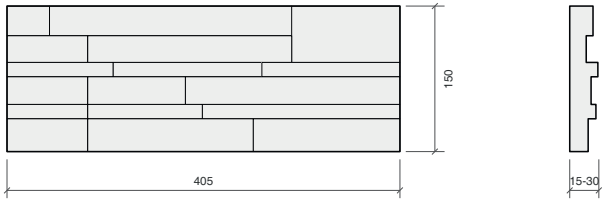



CLADDING

STONE
collection

SLATE

VEIN

VEIN SLATE
16 pz/box - 0,96 mq/box
24 box/pal - 27,84 mq/pal
668,16 kg/pal
Spessore 1,5-3 cm
15x45
Square Slate - ISWALVEIN

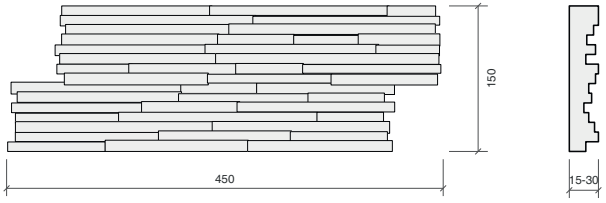



CLADDING

STONE
collection

CRAZY PATTERN

CREAM



LAVA



CRAZY PATTERN 50x50
20 pc/pal - 5 mq/pal - 200 kg/pal
MARMO
Disponibile:
Cream - ISCPCRE50
Lava - ISCPLAV50

LAVABI

STONE
collection

BEIGE



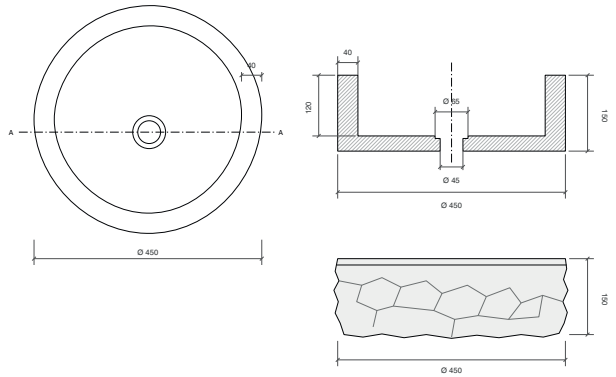

FUME'



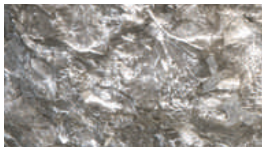

NERO





ASTRATTO
misure: Ø45 h15 cm
45,00 kg
Levigato.
Disponibile:
Beige - ISLAASBED
Fumè - ISLAASFUD
Nero - ISLAASNED

LAVABI

STONE
collection

GRIGIO



BEIGE



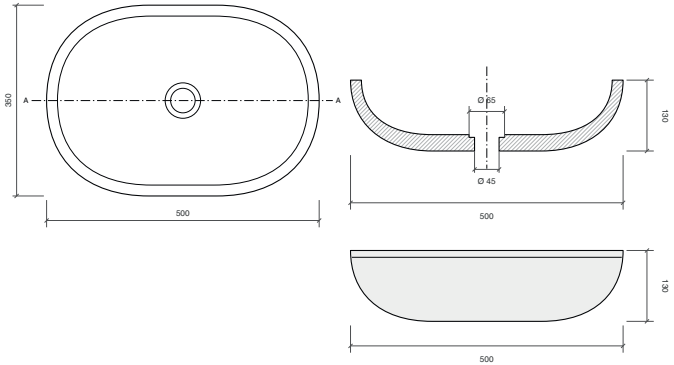

BACILE
misure: 35x50 cm h.13
35,00 kg
Levigato
Disponibile:
Beige - ISLABABEI
Grigio - ISLABAGRI

LAVABI

STONE
collection

BOULE



CERCHIO



MODERNO



SECCHIO



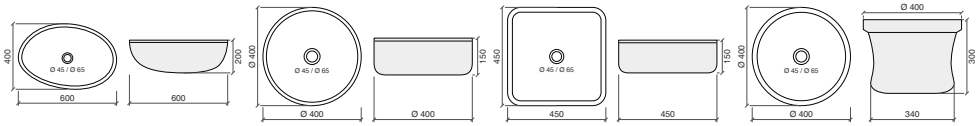

BOULE BEIGE
misure: 40x60 cm h.20
30,00 kg
Levigato
Disponibile:
Beige - ISLABUBGE

CERCHIO BEIGE
misure: Ø40 cm h.~~15~~
Profondita' 11 cm - 23 kg
Levigato
Disponibile:
Beige - ISLACERBG

MODERNO BEIGE
misure: 45x45 cm h.15
100,00 kg
Levigato
Disponibile:
Beige - ISLAMODBG

SECCHIO CREAM
misure: Ø40 cm h.30
35,00 kg
Levigato
Disponibile:
Cream - ISLASECCH

LAVABI

STONE
collection

BEIGE



RUGGINE



GRIGIO



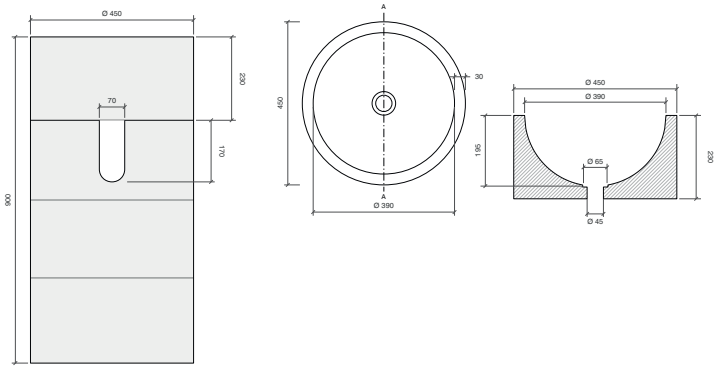

BOTTE
misure: Ø45 cm h.90
100,00 kg
Levigato
Disponibile:
Beige - ISLABOBEI
Grigio - ISLABOGRI
Ruggine - ISLABORUG

LAVABI

STONE
collection

GRIGIO



BEIGE



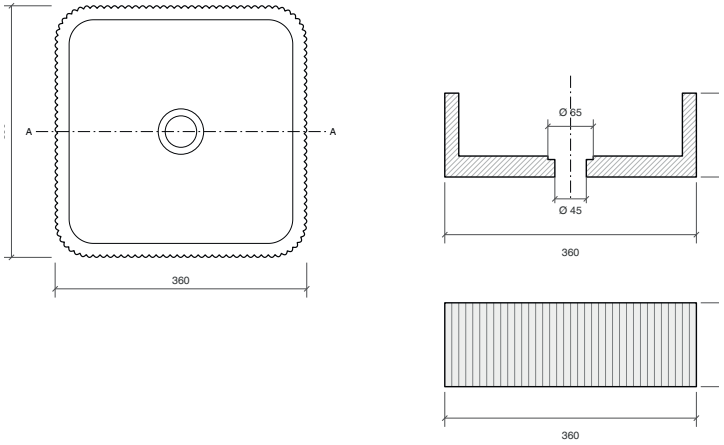

CAPITELLO
misure: 36x36 h.12 cm
25,00 kg
Levigato.
Disponibile:
Beige - ISLACABEI
Grigio - ISLACAGRI

LAVABI

STONE
collection

NERO





BEIGE



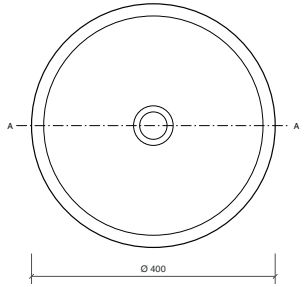

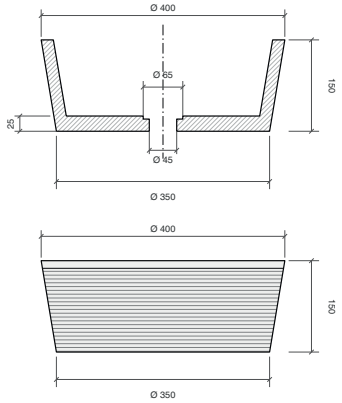

CILINDRO
misure: Ø40 cm h.15
25,00 kg
Levigato
Disponibile:
Beige - ISLACILBE
Nero - ISLACINE

LAVABI

STONE
collection

GRIGIO



BEIGE



NERO



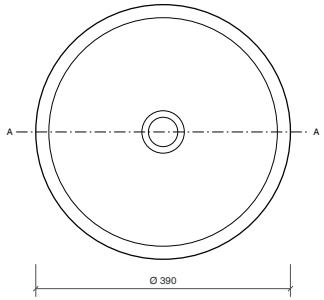

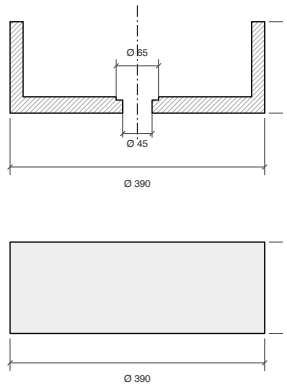

CIOTOLA
misure: Ø39 h.14 cm
30,00 kg
Levigato.
Disponibile:
Beige - ISLACIBEI
Grigio - ISLACIGRI
Nero - ISLACINER

LAVABI

STONE
collection

GRIGIO



BEIGE



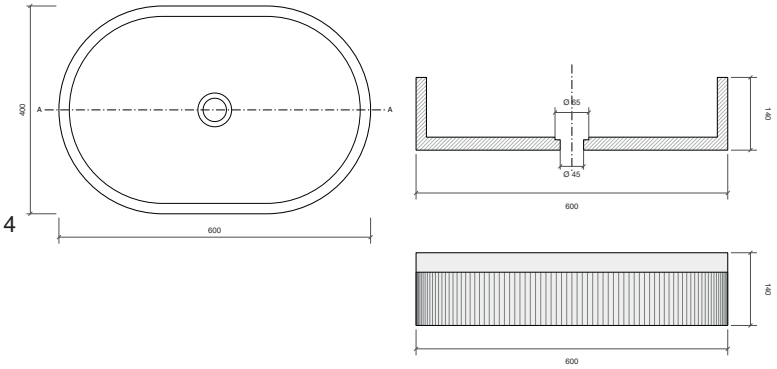

COCOTTE
misure: 40x60 cm h.14
35,00 kg
Levigato
Disponibile:
Beige - ISLACOBEI
Grigio - ISLACOGRI

LAVABI

STONE
collection

BEIGE



GRIGIO



RUGGINE



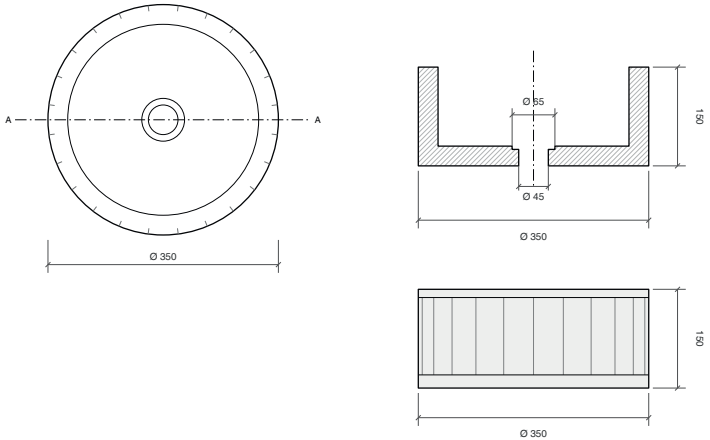

COCCIO
misure: Ø35 h.15 cm
30,00 kg
Levigato.
Disponibile:

Beige - ISLACOBEI-
Grigio - ISLACOGRI-
Ruggine - ISLACORUG

LAVABI

STONE
collection

BEIGE





NERO



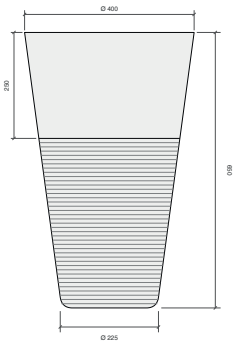

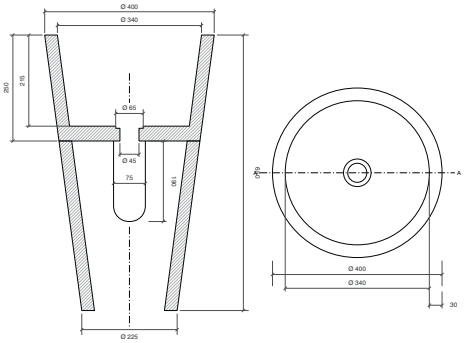

CONICO
misure: Ø40 h.90 cm
90,00 kg
Levigato.
Disponibile:
Beige - ISLACONBE
Nero - ISLACONNE

LAVABI

STONE
collection

RUGGINE



BEIGE



GRIGIO

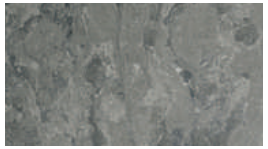

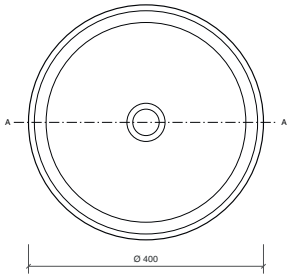

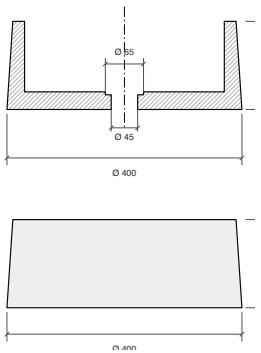

COPPA
misure: Ø40 h.15 cm
30,00 kg
Levigato.
Disponibile:
Beige - ISLACPBEI
Grigio - ISLACPGRI
Ruggine - ISLACPRUG

LAVABI

STONE
collection

NERO



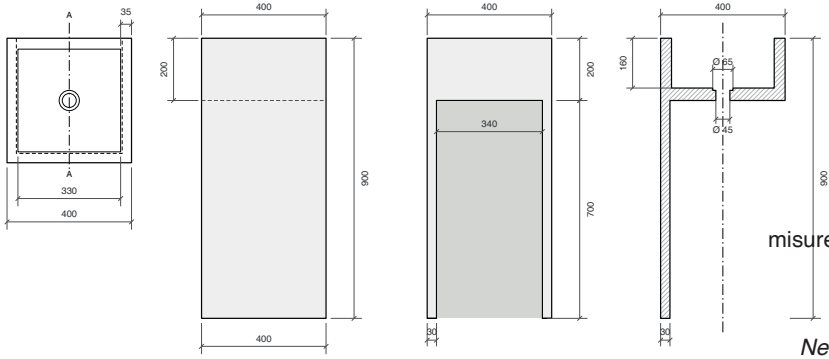

CUBO
misure: 40x40 h.90 cm
90,00 kg
Levigato.
Disponibile:
Nero - ISLACUBNE

LAVABI

STONE
collection

CREAM

NERO





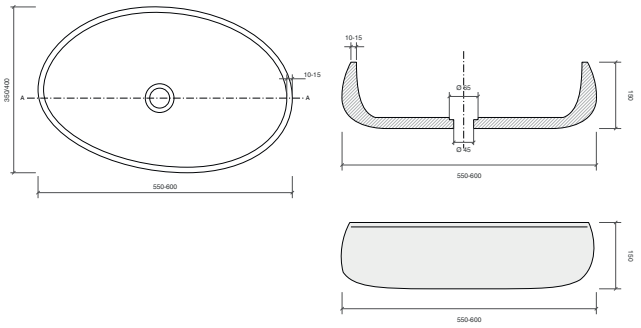

GOCCIA
misure: 40x60 cm h.15
35,00 kg
Matt
Disponibile:

Beige - ISLAGOCCR
Nero - ISLAGOCNE

LAVABI

STONE
collection

BEIGE



GRIGIO



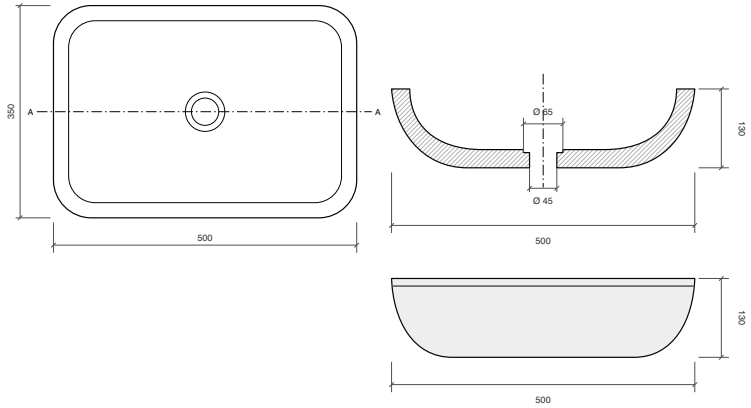

LINEA
misure: 35x50 h.13 cm
35,00 kg
Levigato.
Disponibile:
Beige - ISLALIBEI
Grigio - ISLALIGRI

LAVABI

STONE
collection

BEIGE



GRIGIO



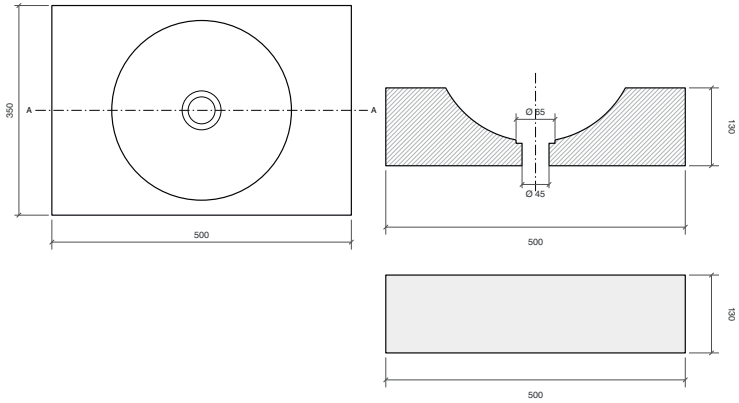

MATERIA
misure: 35x50 cm h.13
35,00 kg
Levigato
Disponibile:
Beige - ISLAMABEI
Grigio - ISLAMAGRI

LAVABI

STONE
collection

FUME’

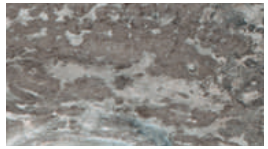

BASALTO NERO



BEIGE



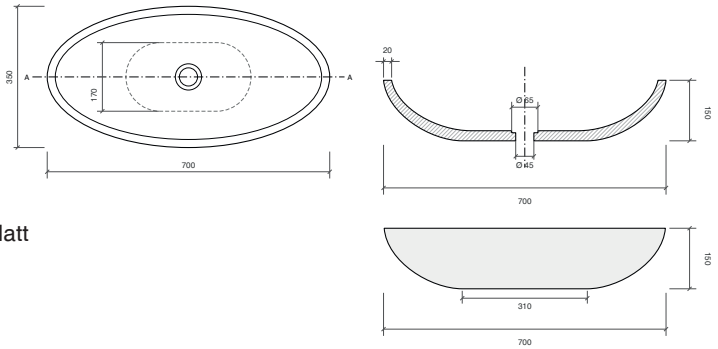

OVALE
misure: 35x70 h.15 cm
50,00 kg
Levigato - Basalto nero Matt
Disponibile:
Beige - ISLAOVBGD
Fumè - ISLAOVFUD
Basalto Nero - ISLAOVBNE

LAVABI

STONE
collection

NERO



BEIGE



GRIGIO



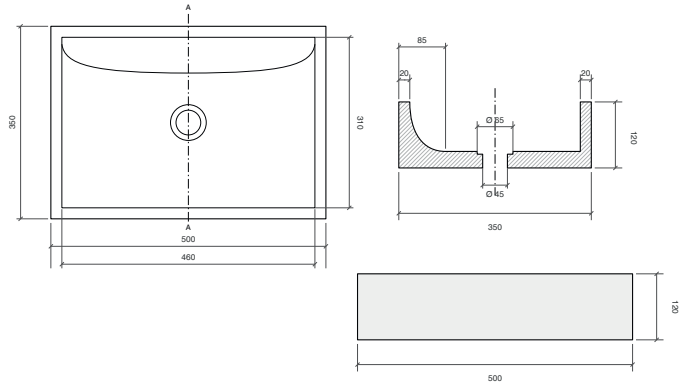

QUADRATO
misure: 35x50 h.12 cm
30,00 kg
Levigato.
Disponibile:
Beige - ISLAQUBEG
Grigio - ISLAQUGRI
Nero - ISLAQUNER

LAVABI

STONE
collection

NERO

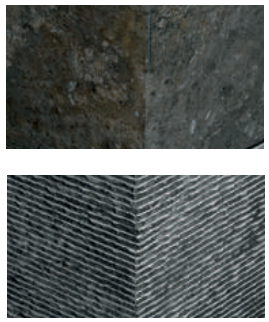

BEIGE



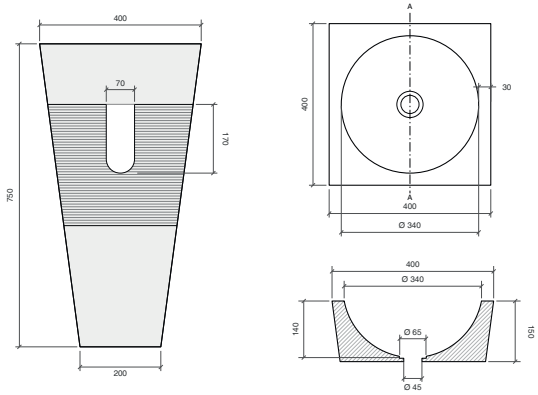

PIRAMIDE
misure: 40x40 cm h.90
90,00 kg
Levigato
Disponibile:
Beige - ISLAPIRBE
Nero - ISLAPIRNE

LAVABI

STONE
collection

ONICE



BASALTO NERO



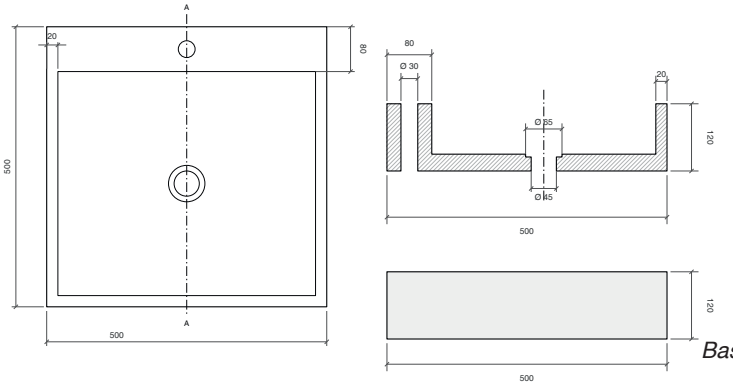

QUADRO
misure: 50x50 h.12 cm
30,00 kg
Matt.
Disponibile:
Basalto Nero - ISLAQUBNE
Onice - ISLAQUONI

LAVABI

STONE
collection

BEIGE



NERO



GRIGIO



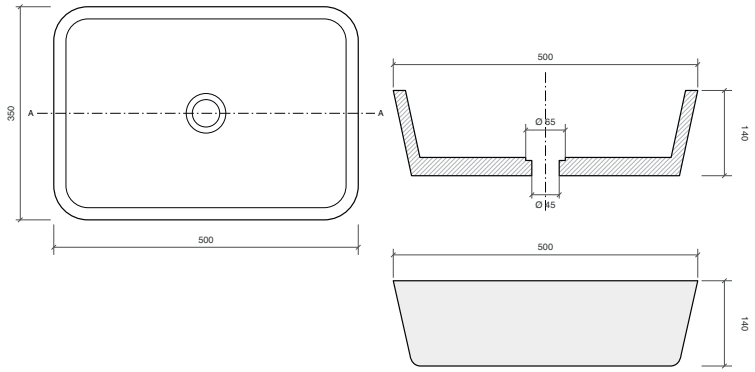

RETTANGOLARE
misure: 35x50 cm h.14
30,00 kg
Levigato
Disponibile:
Beige - ISLAREBEI
Grigio - ISLAREGRI
Nero - ISLARENER

LAVABI

STONE
collection

BEIGE



GRIGIO



RUGGINE



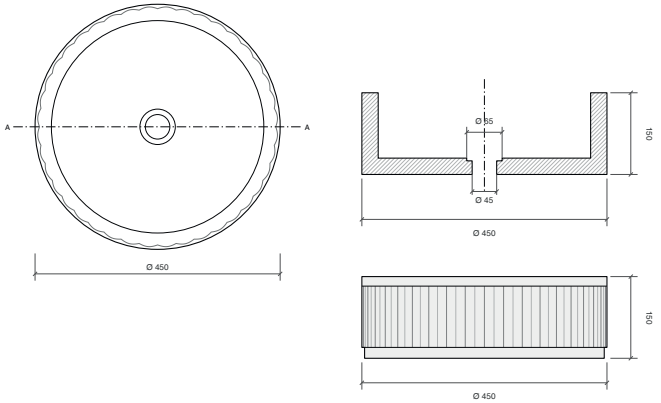

RONDO'
misure: Ø45 h.15 cm
30,00 kg
Levigato.
Disponibile:
Beige - ISLAROBEI
Grigio - ISLAROGRI
Ruggine - ISLARORUG

LAVABI

STONE
collection

BASALTO NERO



ONICE

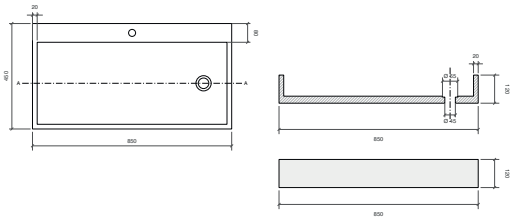

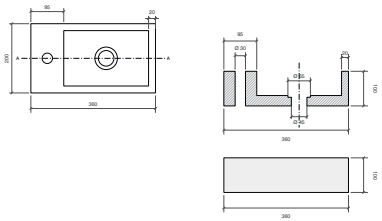

RETTANGOLO
misure: 85x45 h.12
55,00/65,00 kg
Basalto-Matt • Onice Levigato

Disponibile:
Basalto Nero - ISLAREBNE
Onice - ISLAREONI

MINI RETTANGOLO
misure: 36x20 h.10
20,00/ 25,00 kg
Basalto-Matt • Onice Levigato

Disponibile:
Mini Basalto Nero - ISLAMRBN
Mini Onice - ISLAMREON

LAVABI

STONE
collection

BEIGE



GRIGIO





NERO



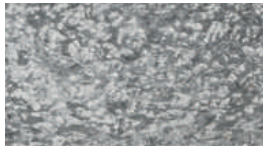

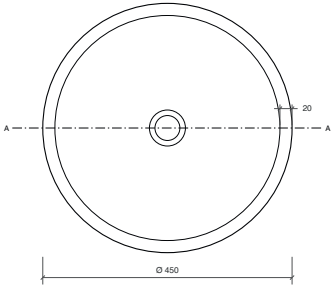

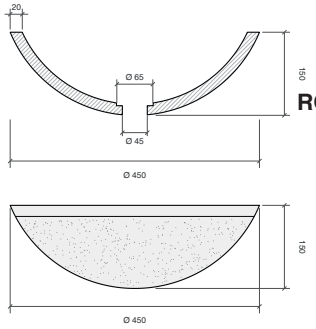

ROTONDO ESTERNO GREZZO
misure: Ø45 h.15 cm
30,00 kg
Levigato.
Disponibile:

Beige - ISLATOBEG
Grigio - ISLATOGRI
Nero - ISLATONEG

LAVABI

STONE
collection

GRIGIO

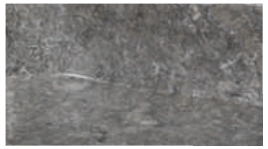

BEIGE



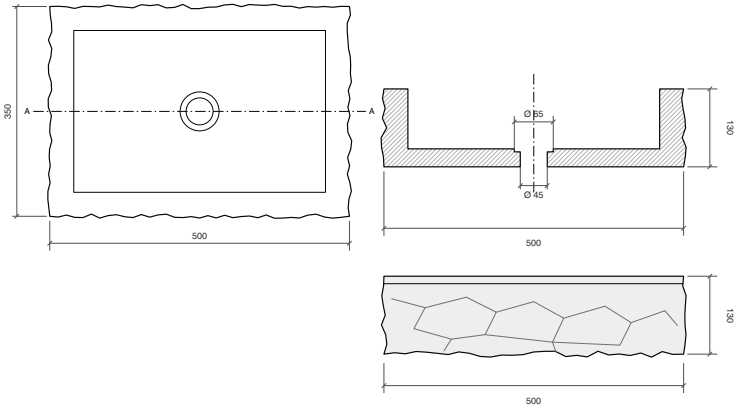

RURALE
misure: 35x50 h.13 cm
35,00 kg
Levigato.
Disponibile:
Beige - ISLARUBEI
Grigio - ISLARUGRI

LAVABI

STONE
collection

NERO



CREAM





FUME'





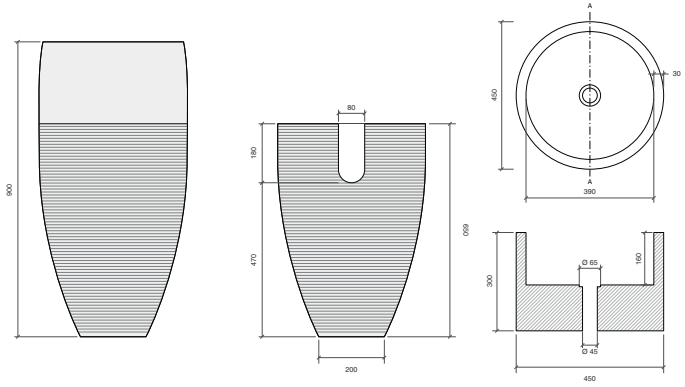

SFERICO
misure: Ø45 cm h.85/90
100,00 kg
Levigato
Disponibile:
Cream - ISLAAFECR
Fumè - ISLAAFEFU
Nero - ISLAAFENE

LAVABI

STONE
collection

GRIGIO



NERO



BEIGE



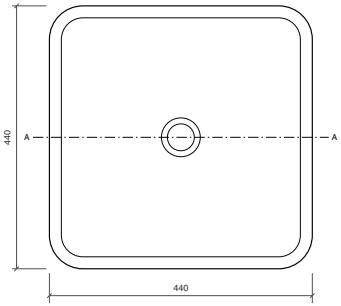

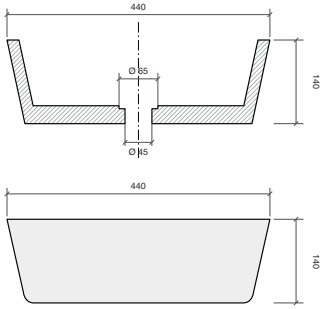

SQUADRATO
misure: 44x44 h.14 cm
35,00 kg
Levigato.
Disponibile:
Beige - ISLASQBEI
Grigio - ISLASQGRI
Nero - ISLASQNER

LAVABI

STONE
collection

NERO



ANTRACITE



BEIGE



GRIGIO



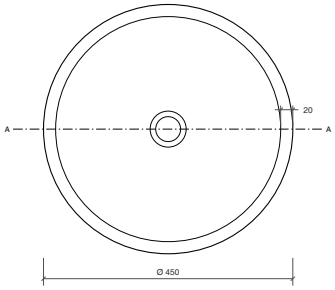

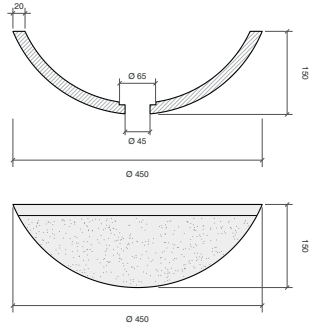

TONDO EST.LEVIGATO
misure: Ø45 h15 cm
30,00 kg

Disponibile:
Antracite - ISLATOAND
Beige - ISLATOBEL
Grigio - ISLATOGRL
Nero - ISLATONEL

LAVABI

STONE
collection

BASALTO NERO



ONICE



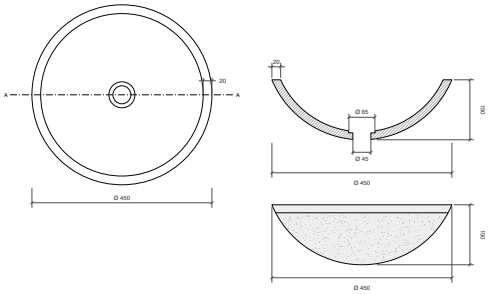

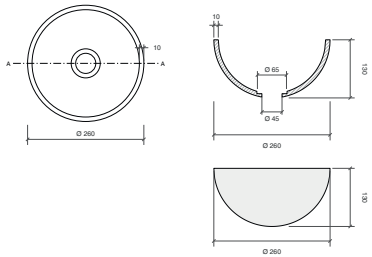

TONDO
misure: Ø45 h15 cm
30,00/ 35,00 kg
Basalto-Matt • Onice Levigato

Disponibile:

Basalto Nero - ISLATOBNE
Onice - ISLATOONI
Mini Basalto Nero - ISLAMIBNE
Mini Onice - ISLAMIONI

MINI TONDO
misure: Ø26 h13 cm
20,00/25,00 kg
Basalto-Matt • Onice Levigato

Disponibile:
Mini Basalto Nero - ISLAMIBNE
Mini Onice - ISLAMIONI

LAVABI

STONE
collection

MIELE

TROTOL





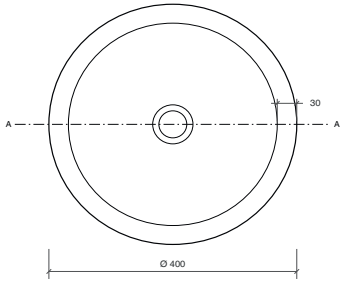

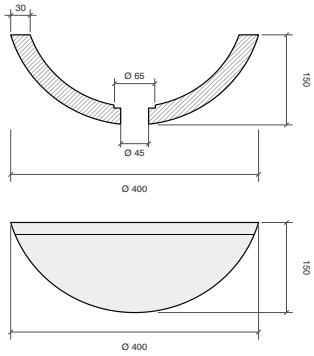

TONDO
misure: Ø40 h15 cm
30,00 kg
Levigato
Disponibile:
Miele - ISLATOMIE
Trotol - ISLATOTRO

LAVABI

STONE
collection

NERO



GRIGIO



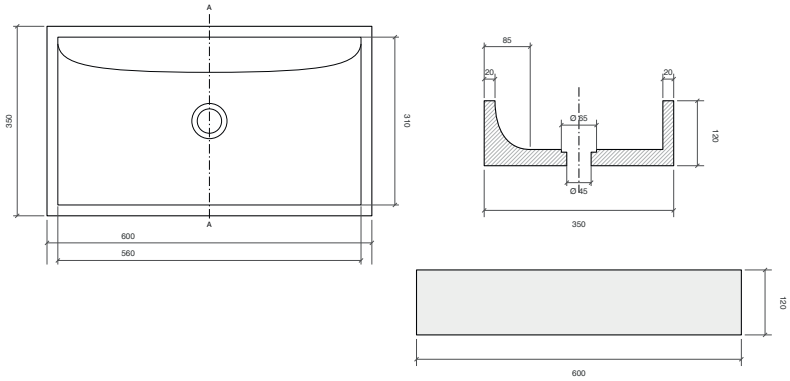

SIMMETRIE
misure: 35x60 h.12 cm
35,00 kg
Levigato.
Disponibile:
Grigio - ISLASIGRI
Nero - ISLASINER

LAVABI

STONE
collection

BEIGE



BASALTO

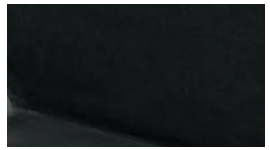

NERO



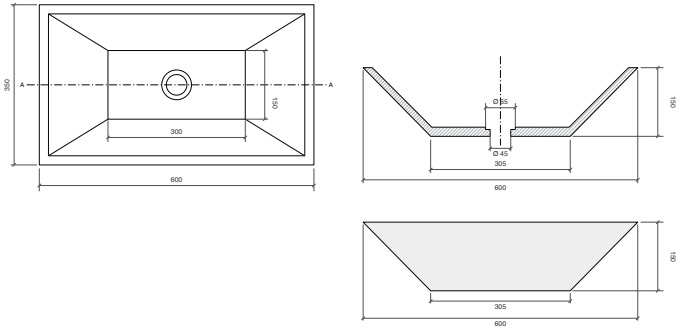

TRAPEZIO
misure: 35x60 h15 cm
30,00 kg
Levigato - Basalto nero Matt
Disponibile:
Basalto Nero - ISLATRBN
Beige - ISLATRABE
Nero - ISLATRANE

LAVABI

STONE
collection



FOSSIL
misure: Ø26/46 h.15 cm
30,00 kg
Pezzo unico
Disponibile:
Fossil - ISLAMFOSS

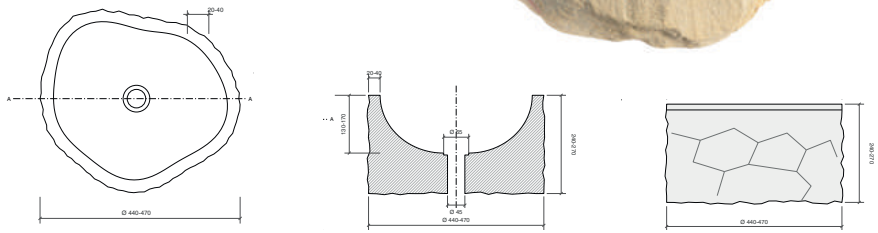



JURASSIC ONYX
misure: Ø40/60 h.15 cm
30/40,00 kg
Pezzo unico
Disponibile:
Jurassic - ISLAJURON

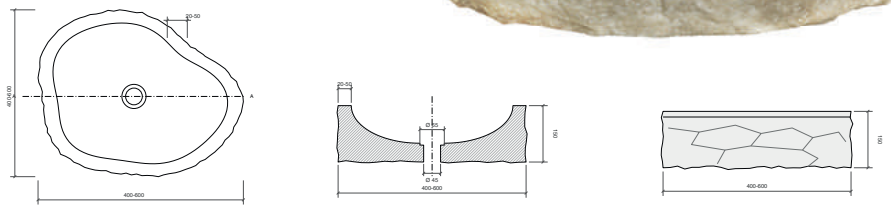

LAVABI

STONE
collection



PILAR STONE
misure: Ø40/60 h.13 cm
30,00 kg
Pezzo unico
Disponibile:
Pilar - ISLAPILST

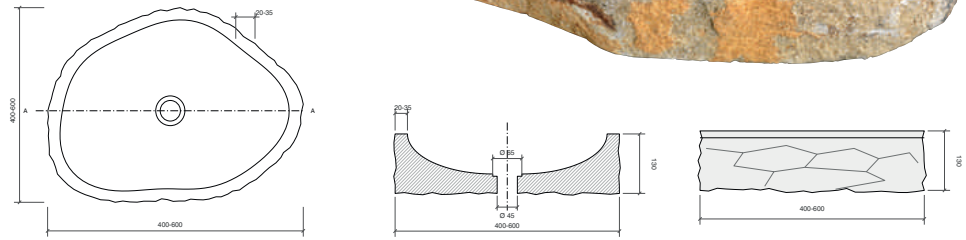



RIVERSTONE DEEP
misure: Ø40-55 h.35 cm
80,00 kg
Pezzo unico
Disponibile:
Deep - ISLARIVDE

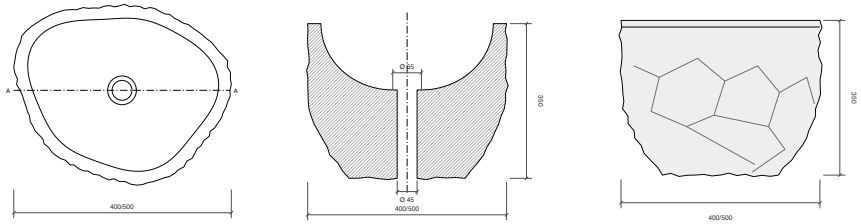

LAVABI

STONE
collection

RIVERSTONE
misure: Ø40/60 h.15 cm
30/40,00 kg
Pezzo unico
Disponibile:
Riverstone - ISLAOVRIV



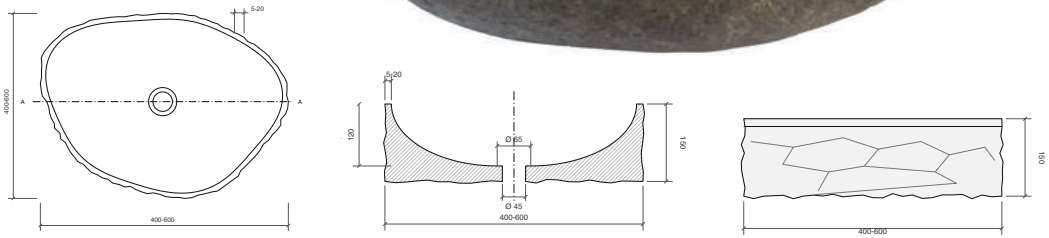

MINI STONE
misure: Ø25/28 h.15 cm
25,00 kg
Pezzo unico
Disponibile:
Mini - ISLAMISTO



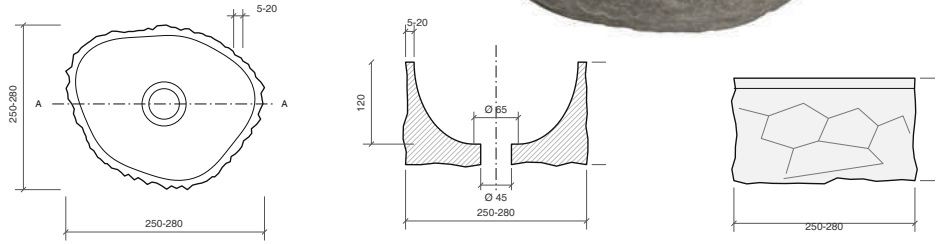

LAVABI

STONE
collection

RIVERSTONE FREESTANDING
misure: Ø40/70 h.90-100 cm
500,00 kg
Pezzo unico
Disponibile:
Freestanding - ISLARIFRE



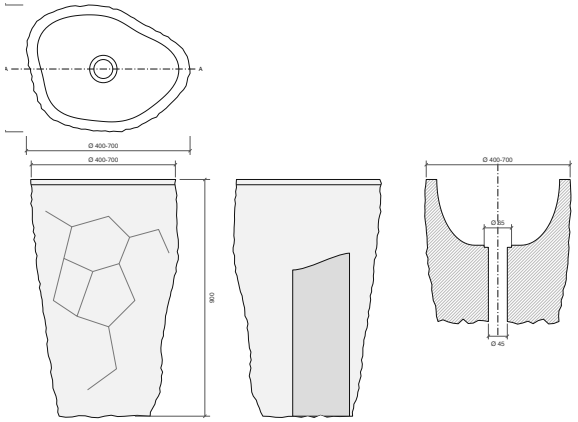

VASCA RIVERSTONE
misure: 60-100X150-200 h.60 cm
2500,00 kg
Pezzo unico
Disponibile:
Vasca - ISVASRIV2



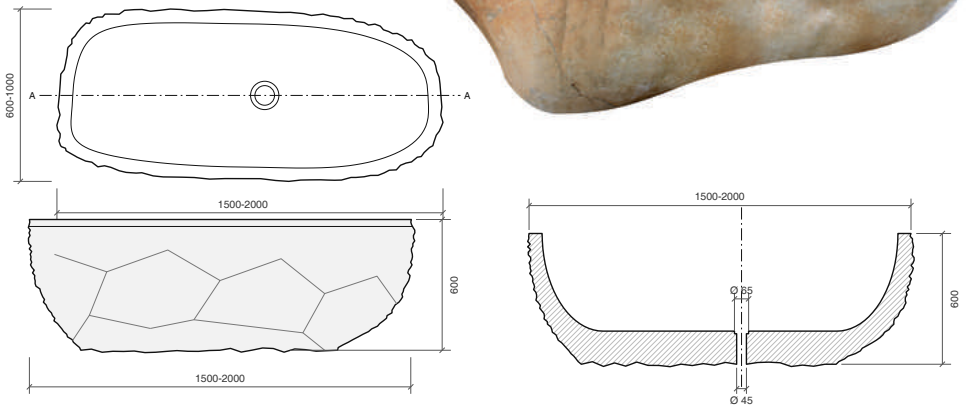

caratteristiche tecniche

technical specifications • caracteristiques techniques

Ard Design

CARATTERISTICA TECNICA tecnical characteristic caractéristique technique	**NORMA DI RIFERIMENTO** standard reference norme de référence	**VALORE RICHIESTO** value required valeur prescrite par la norme	**RISPONDENZA ALLA NORMA** compliance with the standard correspondance à la norme
CARATTERISTICHE DIMENSIONALI size characteristics caractéristiques dimensionnelles	ISO 10545-2	lunghezza e larghezza/ lenght and width/ longueur et largeur ±0,3% spessore / thickness / épaisseur ±5% ortogonalità/ widging / orthogonalité ±0,3% planarità/ flatness / planéité ±0,4%	conforme
Caratteristiche di qualità Qualità della superficie Surface Quality		95% delle piastrelle deve essere esente da difetti visibili 95% of tiles shall be free from visible defects	
ASSORBIMENTO D'ACQUA water absorption absorption d'eau	ISO 10545-3	≤ 0,5 %	Eb ≤ 0,5 (valore massimo individuale 0,6%)
FORZA DI ROTTURA breaking strength résistance à la flexion	ISO 10545-4	≥ 35/mm2	
RESISTENZA ALLA FLESSIONE bending strenght résistance à la flexion	ISO 10545-4	≥ 1300	≥ 1300 (spessore ≥ 7,5 mm) ≥ 700 (spessore < 7,5 mm)
COEFFICENTE DI DILATAZIONE TERMICA LINEARE linear thermal expansion coefficient coefficient de dilatation thermique linéaire	ISO 10545-8	≤ 9	
RESISTENZA AGLI SBALZI TERMICI thermal shock resistance résistance aux chocs thermiques	ISO 10545-9	conforme alla norma	resistente
RESISTENZA AL GELO frost resistance résistance au gel	ISO 10545-12	conforme alla norma	resistente
RESISTENZA AI PRODOTTI CHIMICI resistance to chemicals résistance aux produits chimiques	ISO 10545-13	HA-HB	
RESISTENZA ALLE MACCHIE stain resistance résistance aux taches	ISO 10545-14	Classe 5	Minimo classe 3 (EN 14411:2016) Minimo classe 3 (iso 13006:2018)
RILASCIO SOST. PERICOLOSE Pb-Cd determination of Pb and Cd given off reject de substances dangereuses Pb-Cd	ISO 10545-15	conforme	
FATTORE DI RESISTENZA ALLA SCIVOLOSITA' anti-slip properties résistance à la glissance	DIN 51130	finitura indoor R10 finitura outdoor R11	R 10 a+b R 11 a+b+c
DUREZZA DELLA SUPERFICIE MOHS scratch hardness of surf. MOHS dureté de la surface MOHS	EN 101 BS 6431 part 13	≥ 5	

Bibulca

CARATTERISTICA TECNICA tecnical characteristic caractéristique technique	**NORMA DI RIFERIMENTO** standard reference norme de référence	**VALORE RICHIESTO** value required valeur prescrite par la norme	**RISPONDENZA ALLA NORMA** compliance with the standard correspondance à la norme
CARATTERISTICHE DIMENSIONALI size characteristics caractéristiques dimensionnelles	ISO 10545-2	lunghezza e larghezza/ lenght and width/ longueur et largeur ±0,3% spessore / thickness / épaisseur ±5% ortogonalità/ widging / orthogonalité ±0,3% planarità/ flatness / planéité ±0,4%	conforme
Caratteristiche di qualità Qualità della superficie Surface Quality		95% delle piastrelle deve essere esente da difetti visibili 95% of tiles shall be free from visible defects	
ASSORBIMENTO D'ACQUA water absorption absorption d'eau	ISO 10545-3	≤ 0,5 %	Eb ≤ 0,5 (valore massimo individuale 0,6%)
FORZA DI ROTTURA breaking strength résistance à la flexion	ISO 10545-4	≥ 35/mm2	
RESISTENZA ALLA FLESSIONE bending strenght résistance à la flexion	ISO 10545-4	≥ 1300	≥ 1300 (spessore ≥ 7,5 mm) ≥ 700 (spessore < 7,5 mm)
COEFFICENTE DI DILATAZIONE TERMICA LINEARE linear thermal expansion coefficient coefficient de dilatation thermique linéaire	ISO 10545-8	≤ 9	
RESISTENZA AGLI SBALZI TERMICI thermal shock resistance résistance aux chocs thermiques	ISO 10545-9	conforme alla norma	resistente
RESISTENZA AL GELO frost resistance résistance au gel	ISO 10545-12	conforme alla norma	resistente
RESISTENZA AI PRODOTTI CHIMICI resistance to chemicals résistance aux produits chimiques	ISO 10545-13	HA-HB	
RESISTENZA ALLE MACCHIE stain resistance résistance aux taches	ISO 10545-14	Classe 5	Minimo classe 3 (EN 14411:2016) Minimo classe 3 (iso 13006:2018)
RILASCIO SOST. PERICOLOSE Pb-Cd determination of Pb and Cd given off reject de substances dangereuses Pb-Cd	ISO 10545-15	conforme	
FATTORE DI RESISTENZA ALLA SCIVOLOSITA' anti-slip properties résistance à la glissance	DIN 51130	finitura indoor R9 finitura outdoor R11	R 9 R 11 a+b+c
DUREZZA DELLA SUPERFICIE MOHS scratch hardness of surf. MOHS dureté de la surface MOHS	EN 101 BS 6431 part 13	≥ 5	

Cement Key

CARATTERISTICA TECNICA tecnical characteristic caractéristique technique	**NORMA DI RIFERIMENTO** standard reference norme de référence	**VALORE RICHIESTO** value required valeur prescrite par la norme	**RISPONDENZA ALLA NORMA** compliance with the standard correspondance à la norme
CARATTERISTICHE DIMENSIONALI size characteristics caractéristiques dimensionnelles	ISO 10545-2	lunghezza e larghezza/ lenght and width/ longueur et largeur ±0,3% spessore / thickness / épaisseur ±5% ortogonalità/ widging / orthogonalité ±0,3% planarità/ flatness / planéité ±0,4%	conforme
Caratteristiche di qualità Qualità della superficie Surface Quality		95% delle piastrelle deve essere esente da difetti visibili 95% of tiles shall be free from visible defects	
ASSORBIMENTO D'ACQUA water absorption absorption d'eau	ISO 10545-3	≤ 0,5 %	Eb ≤ 0,5 (valore massimo individuale 0,6%)
FORZA DI ROTTURA breaking strength résistance à la flexion	ISO 10545-4	≥ 35N /mm2	conforme
RESISTENZA ALLA FLESSIONE bending strenght résistance à la flexion	ISO 10545-4	≥ 1300	≥ 1300 (spessore ≥ 7,5 mm) ≥ 700 (spessore < 7,5 mm)
RESISTENZA ABRASIONE SUPERFICIALE PEI resistence to abrasion PEI rèsistance à l'abrazion PEI	ISO 10545-7	Grey, Taupe, White PEI 4 Antracite PEI 3	
COEFFICENTE DI DILATAZIONE TERMICA LINEARE linear thermal expansion coefficient coefficient de dilatation thermique linéaire	ISO 10545-8	≤ 9	
RESISTENZA AGLI SBALZI TERMICI thermal shock resistance résistance aux chocs thermiques	ISO 10545-9	conforme alla norma	resistente
RESISTENZA AL GELO frost resistance résistance au gel	ISO 10545-12	conforme alla norma	resistente
RESISTENZA AI PRODOTTI CHIMICI resistance to chemicals résistance aux produits chimiques	ISO 10545-13	HA-HB	
RESISTENZA ALLE MACCHIE stain resistance résistance aux taches	ISO 10545-14	Classe 5	Minimo classe 3 (EN 14411:2016) Minimo classe 3 (iso 13006:2018)
RILASCIO SOST. PERICOLOSE Pb-Cd determination of Pb and Cd given off reject de substances dangereuses Pb-Cd	ISO 10545-15	conforme	
FATTORE DI RESISTENZA ALLA SCIVOLOSITA' anti-slip properties résistance à la glissance	DIN 51130	R 10	R10 a+b
DUREZZA DELLA SUPERFICIE MOHS scratch hardness of surf. MOHS dureté de la surface MOHS	EN 101 BS 6431 part 13	≥ 5	

Glam Stone

CARATTERISTICA TECNICA tecnical characteristic caractéristique technique	**NORMA DI RIFERIMENTO** standard reference norme de référence	**VALORE RICHIESTO** value required valeur prescrite par la norme	**RISPONDENZA ALLA NORMA** compliance with the standard correspondance à la norme
CARATTERISTICHE DIMENSIONALI size characteristics caractéristiques dimensionnelles	ISO 10545-2	lunghezza e larghezza/ lenght and width/ longueur et largeur ±0,3% spessore / thickness / épaisseur ±5% ortogonalità/ widging / orthogonalité ±0,3% planarità/ flatness / planéité ±0,4%	conforme
Caratteristiche di qualità Qualità della superficie Surface Quality		95% delle piastrelle deve essere esente da difetti visibili 95% of tiles shall be free from visible defects	
ASSORBIMENTO D'ACQUA water absorption absorption d'eau	ISO 10545-3	≤ 0,5 %	Eb ≤ 0,5 (valore massimo individuale 0,6%)
FORZA DI ROTTURA breaking strength résistance à la flexion	ISO 10545-4	≥ 35/mm2	
RESISTENZA ALLA FLESSIONE bending strenght résistance à la flexion	ISO 10545-4	≥ 1300	≥ 1300 (spessore ≥ 7,5 mm) ≥ 700 (spessore < 7,5 mm)
COEFFICENTE DI DILATAZIONE TERMICA LINEARE linear thermal expansion coefficient coefficient de dilatation thermique linéaire	ISO 10545-8	≤ 9	
RESISTENZA AGLI SBALZI TERMICI thermal shock resistance résistance aux chocs thermiques	ISO 10545-9	conforme alla norma	resistente
RESISTENZA AL GELO frost resistance résistance au gel	ISO 10545-12	conforme alla norma	resistente
RESISTENZA AI PRODOTTI CHIMICI resistance to chemicals résistance aux produits chimiques	ISO 10545-13	HA-HB	
RESISTENZA ALLE MACCHIE stain resistance résistance aux taches	ISO 10545-14	Classe 5	Minimo classe 3 (EN 14411:2016) Minimo classe 3 (iso 13006:2018)
RILASCIO SOST. PERICOLOSE Pb-Cd determination of Pb and Cd given off reject de substances dangereuses Pb-Cd	ISO 10545-15	conforme	
FATTORE DI RESISTENZA ALLA SCIVOLOSITA' anti-slip properties résistance à la glissance	DIN 51130	finitura indoor R9 finitura outdoor R11	R10 a+b R 11 a+b+c
DUREZZA DELLA SUPERFICIE MOHS scratch hardness of surf. MOHS dureté de la surface MOHS	EN 101 BS 6431 part 13	≥ 5	

Juraworld

CARATTERISTICA TECNICA tecnical characteristic caractéristique technique	**NORMA DI RIFERIMENTO** standard reference norme de référence	**VALORE RICHIESTO** value required valeur prescrite par la norme	**RISPONDENZA ALLA NORMA** compliance with the standard correspondance à la norme
CARATTERISTICHE DIMENSIONALI size characteristics caractéristiques dimensionnelles	ISO 10545-2	lunghezza e larghezza/ lenght and width/ longueur et largeur ±0,3% spessore / thickness / épaisseur ±5% ortogonalità/ widging / orthogonalité ±0,3% planarità/ flatness / planéité ±0,4%	conforme
Caratteristiche di qualità Qualità della superficie Surface Quality		95% delle piastrelle deve essere esente da difetti visibili 95% of tiles shall be free from visible defects	
ASSORBIMENTO D'ACQUA water absorption absorption d'eau	ISO 10545-3	≤ 0,5 %	Eb ≤ 0,5 (valore massimo individuale 0,6%)
FORZA DI ROTTURA breaking strength résistance à la flexion	ISO 10545-4	≥ 35/mm2	
RESISTENZA ALLA FLESSIONE bending strenght résistance à la flexion	ISO 10545-4	≥ 1300	≥ 1300 (spessore ≥ 7,5 mm) ≥ 700 (spessore < 7,5 mm)
COEFFICENTE DI DILATAZIONE TERMICA LINEARE linear thermal expansion coefficient coefficient de dilatation thermique linéaire	ISO 10545-8	≤ 9	
RESISTENZA AGLI SBALZI TERMICI thermal shock resistance résistance aux chocs thermiques	ISO 10545-9	conforme alla norma	resistente
RESISTENZA AL GELO frost resistance résistance au gel	ISO 10545-12	conforme alla norma	resistente
RESISTENZA AI PRODOTTI CHIMICI resistance to chemicals résistance aux produits chimiques	ISO 10545-13	HA-HB	
RESISTENZA ALLE MACCHIE stain resistance résistance aux taches	ISO 10545-14	Classe 5	Minimo classe 3 (EN 14411:2016) Minimo classe 3 (iso 13006:2018)
RILASCIO SOST. PERICOLOSE Pb-Cd determination of Pb and Cd given off reject de substances dangereuses Pb-Cd	ISO 10545-15	conforme	
FATTORE DI RESISTENZA ALLA SCIVOLOSITA' anti-slip properties résistance à la glissance	DIN 51130	finitura indoor R10 finitura outdoor R11	R 10 a+b R 11 a+b+c
DUREZZA DELLA SUPERFICIE MOHS scratch hardness of surf. MOHS dureté de la surface MOHS	EN 101 BS 6431 part 13	≥ 5	

Lime

CARATTERISTICA TECNICA tecnical characteristic caractéristique technique	**NORMA DI RIFERIMENTO** standard reference norme de référence	**VALORE RICHIESTO** value required valeur prescrite par la norme	**RISPONDENZA ALLA NORMA** compliance with the standard correspondance à la norme
CARATTERISTICHE DIMENSIONALI size characteristics caractéristiques dimensionnelles	ISO 10545-2	lunghezza e larghezza/ lenght and width/ longueur et largeur ±0,3% spessore / thickness / épaisseur ±5% ortogonalità/ widging / orthogonalité ±0,3% planarità/ flatness / planéité ±0,4%	conforme
Caratteristiche di qualità Qualità della superficie Surface Quality		95% delle piastrelle deve essere esente da difetti visibili 95% of tiles shall be free from visible defects	
ASSORBIMENTO D'ACQUA water absorption absorption d'eau	ISO 10545-3	≤ 0,5 %	Eb ≤ 0,5 (valore massimo individuale 0,6%)
FORZA DI ROTTURA breaking strength résistance à la flexion	ISO 10545-4	≥ 35/mm2	
RESISTENZA ALLA FLESSIONE bending strenght résistance à la flexion	ISO 10545-4	≥ 1300	≥ 1300 (spessore ≥ 7,5 mm) ≥ 700 (spessore < 7,5 mm)
COEFFICENTE DI DILATAZIONE TERMICA LINEARE linear thermal expansion coefficient coefficient de dilatation thermique linéaire	ISO 10545-8	≤ 9	
RESISTENZA AGLI SBALZI TERMICI thermal shock resistance résistance aux chocs thermiques	ISO 10545-9	conforme alla norma	resistente
RESISTENZA AL GELO frost resistance résistance au gel	ISO 10545-12	conforme alla norma	resistente
RESISTENZA AI PRODOTTI CHIMICI resistance to chemicals résistance aux produits chimiques	ISO 10545-13	HA-HB	
RESISTENZA ALLE MACCHIE stain resistance résistance aux taches	ISO 10545-14	Classe 5	Minimo classe 3 (EN 14411:2016) Minimo classe 3 (iso 13006:2018)
RILASCIO SOST. PERICOLOSE Pb-Cd determination of Pb and Cd given off reject de substances dangereuses Pb-Cd	ISO 10545-15	conforme	
FATTORE DI RESISTENZA ALLA SCIVOLOSITA' anti-slip properties résistance à la glissance	DIN 51130	finitura indoor R9 finitura outdoor R11	R10 a+b R 11 a+b+c
DUREZZA DELLA SUPERFICIE MOHS scratch hardness of surf. MOHS dureté de la surface MOHS	EN 101 BS 6431 part 13	≥ 5	

Original Greeny

CARATTERISTICA TECNICA tecnical characteristic caractéristique technique	**NORMA DI RIFERIMENTO** standard reference norme de référence	**VALORE RICHIESTO** value required valeur prescrite par la norme	**RISPONDENZA ALLA NORMA** compliance with the standard correspondance à la norme
CARATTERISTICHE DIMENSIONALI size characteristics caractéristiques dimensionnelles	ISO 10545-2	lunghezza e larghezza/ lenght and width/ longueur et largeur ±0,3% spessore / thickness / épaisseur ±5% ortogonalità/ widging / orthogonalité ±0,3% planarità/ flatness / planéité ±0,4%	conforme
Caratteristiche di qualità Qualità della superficie Surface Quality		95% delle piastrelle deve essere esente da difetti visibili 95% of tiles shall be free from visible defects	
ASSORBIMENTO D'ACQUA water absorption absorption d'eau	ISO 10545-3	≤ 0,5 %	Eb ≤ 0,5 (valore massimo individuale 0,6%)
FORZA DI ROTTURA breaking strength résistance à la flexion	ISO 10545-4	≥ 35/mm2	
RESISTENZA ALLA FLESSIONE bending strenght résistance à la flexion	ISO 10545-4	≥ 1300	≥ 1300 (spessore ≥ 7,5 mm) ≥ 700 (spessore < 7,5 mm)
COEFFICENTE DI DILATAZIONE TERMICA LINEARE linear thermal expansion coefficient coefficient de dilatation thermique linéaire	ISO 10545-8	≤ 9	
RESISTENZA AGLI SBALZI TERMICI thermal shock resistance résistance aux chocs thermiques	ISO 10545-9	conforme alla norma	resistente
RESISTENZA AL GELO frost resistance résistance au gel	ISO 10545-12	conforme alla norma	resistente
RESISTENZA AI PRODOTTI CHIMICI resistance to chemicals résistance aux produits chimiques	ISO 10545-13	HA-HB	
RESISTENZA ALLE MACCHIE stain resistance résistance aux taches	ISO 10545-14	Classe 5	Minimo classe 3 (EN 14411:2016) Minimo classe 3 (iso 13006:2018)
RILASCIO SOST. PERICOLOSE Pb-Cd determination of Pb and Cd given off reject de substances dangereuses Pb-Cd	ISO 10545-15	conforme	
FATTORE DI RESISTENZA ALLA SCIVOLOSITA' anti-slip properties résistance à la glissance	DIN 51130	finitura indoor R10	R 10 a+b
DUREZZA DELLA SUPERFICIE MOHS scratch hardness of surf. MOHS dureté de la surface MOHS	EN 101 BS 6431 part 13	≥ 5	

Peak District

CARATTERISTICA TECNICA tecnical characteristic caractéristique technique	**NORMA DI RIFERIMENTO** standard reference norme de référence	**VALORE RICHIESTO** value required valeur prescrite par la norme	**RISPONDENZA ALLA NORMA** compliance with the standard correspondance à la norme
CARATTERISTICHE DIMENSIONALI size characteristics caractéristiques dimensionnelles	ISO 10545-2	lunghezza e larghezza/ lenght and width/ longueur et largeur ±0,3% spessore / thickness / épaisseur ±5% ortogonalità/ widging / orthogonalité ±0,3% planarità/ flatness / planéité ±0,4%	conforme
Caratteristiche di qualità Qualità della superficie Surface Quality		95% delle piastrelle deve essere esente da difetti visibili 95% of tiles shall be free from visible defects	
ASSORBIMENTO D'ACQUA water absorption absorption d'eau	ISO 10545-3	≤ 0,5 %	Eb ≤ 0,5 (valore massimo individuale 0,6%)
FORZA DI ROTTURA breaking strength résistance à la flexion	ISO 10545-4	≥ 35/mm2	
RESISTENZA ALLA FLESSIONE bending strenght résistance à la flexion	ISO 10545-4	≥ 1300	≥ 1300 (spessore ≥ 7,5 mm) ≥ 700 (spessore < 7,5 mm)
COEFFICENTE DI DILATAZIONE TERMICA LINEARE linear thermal expansion coefficient coefficient de dilatation thermique linéaire	ISO 10545-8	≤ 9	
RESISTENZA AGLI SBALZI TERMICI thermal shock resistance résistance aux chocs thermiques	ISO 10545-9	conforme alla norma	resistente
RESISTENZA AL GELO frost resistance résistance au gel	ISO 10545-12	conforme alla norma	resistente
RESISTENZA AI PRODOTTI CHIMICI resistance to chemicals résistance aux produits chimiques	ISO 10545-13	HA-HB	
RESISTENZA ALLE MACCHIE stain resistance résistance aux taches	ISO 10545-14	Classe 5	Minimo classe 3 (EN 14411:2016) Minimo classe 3 (iso 13006:2018)
RILASCIO SOST. PERICOLOSE Pb-Cd determination of Pb and Cd given off reject de substances dangereuses Pb-Cd	ISO 10545-15	conforme	
FATTORE DI RESISTENZA ALLA SCIVOLOSITA' anti-slip properties résistance à la glissance	DIN 51130	finitura indoor R10 finitura outdoor R11	R 10 a+b R 11 a+b+c
DUREZZA DELLA SUPERFICIE MOHS scratch hardness of surf. MOHS dureté de la surface MOHS	EN 101 BS 6431 part 13	≥ 5	

Scandinavian Stone

CARATTERISTICA TECNICA tecnical characteristic caractéristique technique	**NORMA DI RIFERIMENTO** standard reference norme de référence	**VALORE RICHIESTO** value required valeur prescrite par la norme	**RISPONDENZA ALLA NORMA** compliance with the standard correspondance à la norme
CARATTERISTICHE DIMENSIONALI size characteristics caractéristiques dimensionnelles	ISO 10545-2	lunghezza e larghezza/ lenght and width/ longueur et largeur ±0,3% spessore / thickness / épaisseur ±5% ortogonalità/ widging / orthogonalité ±0,3% planarità/ flatness / planéité ±0,4%	conforme
Caratteristiche di qualità Qualità della superficie Surface Quality		95% delle piastrelle deve essere esente da difetti visibili 95% of tiles shall be free from visible defects	
ASSORBIMENTO D'ACQUA water absorption absorption d'eau	ISO 10545-3	≤ 0,5 %	Eb ≤ 0,5 (valore massimo individuale 0,6%)
FORZA DI ROTTURA breaking strength résistance à la flexion	ISO 10545-4	≥ 35/mm2	
RESISTENZA ALLA FLESSIONE bending strenght résistance à la flexion	ISO 10545-4	≥ 1300	≥ 1300 (spessore ≥ 7,5 mm) ≥ 700 (spessore < 7,5 mm)
COEFFICENTE DI DILATAZIONE TERMICA LINEARE linear thermal expansion coefficient coefficient de dilatation thermique linéaire	ISO 10545-8	≤ 9	
RESISTENZA AGLI SBALZI TERMICI thermal shock resistance résistance aux chocs thermiques	ISO 10545-9	conforme alla norma	resistente
RESISTENZA AL GELO frost resistance résistance au gel	ISO 10545-12	conforme alla norma	resistente
RESISTENZA AI PRODOTTI CHIMICI resistance to chemicals résistance aux produits chimiques	ISO 10545-13	HA-HB	
RESISTENZA ALLE MACCHIE stain resistance résistance aux taches	ISO 10545-14	Classe 5	Minimo classe 3 (EN 14411:2016) Minimo classe 3 (iso 13006:2018)
RILASCIO SOST. PERICOLOSE Pb-Cd determination of Pb and Cd given off reject de substances dangereuses Pb-Cd	ISO 10545-15	conforme	
FATTORE DI RESISTENZA ALLA SCIVOLOSITA' anti-slip properties résistance à la glissance	DIN 51130	finitura indoor R9	R9
DUREZZA DELLA SUPERFICIE MOHS scratch hardness of surf. MOHS dureté de la surface MOHS	EN 101 BS 6431 part 13	≥ 5	

Slate • Tk • Seminyak

CARATTERISTICA TECNICA tecnical characteristic caractéristique technique	**NORMA DI RIFERIMENTO** standard reference norme de référence	**VALORE RICHIESTO** value required valeur prescrite par la norme	**RISPONDENZA ALLA NORMA** compliance with the standard correspondance à la norme
CARATTERISTICHE DIMENSIONALI size characteristics caractéristiques dimensionnelles	ISO 10545-2	lunghezza e larghezza/ lenght and width/ longueur et largeur ±0,3% spessore / thickness / épaisseur ±5% ortogonalità/ widging / orthogonalité ±0,3% planarità/ flatness / planéité ±0,4%	conforme
Caratteristiche di qualità Qualità della superficie Surface Quality		95% delle piastrelle deve essere esente da difetti visibili 95% of tiles shall be free from visible defects	
ASSORBIMENTO D'ACQUA water absorption absorption d'eau	ISO 10545-3	≤ 0,5 %	Eb ≤ 0,5 (valore massimo individuale 0,6%)
FORZA DI ROTTURA breaking strength résistance à la flexion	ISO 10545-4	≥ 35/mm2	
RESISTENZA ALLA FLESSIONE bending strenght résistance à la flexion	ISO 10545-4	≥ 1300	≥ 1300 (spessore ≥ 7,5 mm) ≥ 700 (spessore < 7,5 mm)
COEFFICENTE DI DILATAZIONE TERMICA LINEARE linear thermal expansion coefficient coefficient de dilatation thermique linéaire	ISO 10545-8	≤ 9	
RESISTENZA AGLI SBALZI TERMICI thermal shock resistance résistance aux chocs thermiques	ISO 10545-9	conforme alla norma	resistente
RESISTENZA AL GELO frost resistance résistance au gel	ISO 10545-12	conforme alla norma	resistente
RESISTENZA AI PRODOTTI CHIMICI resistance to chemicals résistance aux produits chimiques	ISO 10545-13	HA-HB	
RESISTENZA ALLE MACCHIE stain resistance résistance aux taches	ISO 10545-14	Classe 5	Minimo classe 3 (EN 14411:2016) Minimo classe 3 (iso 13006:2018)
RILASCIO SOST. PERICOLOSE Pb-Cd determination of Pb and Cd given off reject de substances dangereuses Pb-Cd	ISO 10545-15	conforme	
FATTORE DI RESISTENZA ALLA SCIVOLOSITA' anti-slip properties résistance à la glissance	DIN 51130	finitura indoor R10 finitura outdoor R11	indoor R10 a+b outdoor R11 a+b+c
DUREZZA DELLA SUPERFICIE MOHS scratch hardness of surf. MOHS dureté de la surface MOHS	EN 101 BS 6431 part 13	≥ 5	

Tk

CARATTERISTICA TECNICA tecnical characteristic caractéristique technique	**NORMA DI RIFERIMENTO** standard reference norme de référence	**VALORE RICHIESTO** value required valeur prescrite par la norme	**RISPONDENZA ALLA NORMA** compliance with the standard correspondance à la norme
CARATTERISTICHE DIMENSIONALI size characteristics caractéristiques dimensionnelles	ISO 10545-2	lunghezza e larghezza/ lenght and width/ longueur et largeur ±0,3% spessore / thickness / épaisseur ±5% ortogonalità/ widging / orthogonalité ±0,3% planarità/ flatness / planéité ±0,4%	conforme
Caratteristiche di qualità Qualità della superficie Surface Quality		95% delle piastrelle deve essere esente da difetti visibili 95% of tiles shall be free from visible defects	
ASSORBIMENTO D'ACQUA water absorption absorption d'eau	ISO 10545-3	≤ 0,5 %	Eb ≤ 0,5 (valore massimo individuale 0,6%)
FORZA DI ROTTURA breaking strength résistance à la flexion	ISO 10545-4	≥ 35/mm2	
RESISTENZA ALLA FLESSIONE bending strenght résistance à la flexion	ISO 10545-4	≥ 1300	≥ 1300 (spessore ≥ 7,5 mm) ≥ 700 (spessore < 7,5 mm)
COEFFICENTE DI DILATAZIONE TERMICA LINEARE linear thermal expansion coefficient coefficient de dilatation thermique linéaire	ISO 10545-8	≤ 9	
RESISTENZA AGLI SBALZI TERMICI thermal shock resistance résistance aux chocs thermiques	ISO 10545-9	conforme alla norma	resistente
RESISTENZA AL GELO frost resistance résistance au gel	ISO 10545-12	conforme alla norma	resistente
RESISTENZA AI PRODOTTI CHIMICI resistance to chemicals résistance aux produits chimiques	ISO 10545-13	HA-HB	
RESISTENZA ALLE MACCHIE stain resistance résistance aux taches	ISO 10545-14	Classe 5	Minimo classe 3 (EN 14411:2016) Minimo classe 3 (iso 13006:2018)
RILASCIO SOST. PERICOLOSE Pb-Cd determination of Pb and Cd given off reject de substances dangereuses Pb-Cd	ISO 10545-15	conforme	
FATTORE DI RESISTENZA ALLA SCIVOLOSITA' anti-slip properties résistance à la glissance	DIN 51130	finitura outdoor R11	outdoor R11 a+b+c
DUREZZA DELLA SUPERFICIE MOHS scratch hardness of surf. MOHS dureté de la surface MOHS	EN 101 BS 6431 part 13	≥ 5	

Val Di Non

CARATTERISTICA TECNICA tecnical characteristic caractéristique technique	**NORMA DI RIFERIMENTO** standard reference norme de référence	**VALORE RICHIESTO** value required valeur prescrite par la norme	**RISPONDENZA ALLA NORMA** compliance with the standard correspondance à la norme
CARATTERISTICHE DIMENSIONALI size characteristics caractéristiques dimensionnelles	ISO 10545-2	lunghezza e larghezza/ lenght and width/ longueur et largeur ±0,3% spessore / thickness / épaisseur ±5% ortogonalità/ widging / orthogonalité ±0,3% planarità/ flatness / planéité ±0,4%	conforme
Caratteristiche di qualità Qualità della superficie Surface Quality		95% delle piastrelle deve essere esente da difetti visibili 95% of tiles shall be free from visible defects	
ASSORBIMENTO D'ACQUA water absorption absorption d'eau	ISO 10545-3	≤ 0,5 %	Eb ≤ 0,5 (valore massimo individuale 0,6%)
FORZA DI ROTTURA breaking strength résistance à la flexion	ISO 10545-4	≥ 35/mm2	
RESISTENZA ALLA FLESSIONE bending strenght résistance à la flexion	ISO 10545-4	≥ 1300	≥ 1300 (spessore ≥ 7,5 mm) ≥ 700 (spessore < 7,5 mm)
COEFFICENTE DI DILATAZIONE TERMICA LINEARE linear thermal expansion coefficient coefficient de dilatation thermique linéaire	ISO 10545-8	≤ 9	
RESISTENZA AGLI SBALZI TERMICI thermal shock resistance résistance aux chocs thermiques	ISO 10545-9	conforme alla norma	resistente
RESISTENZA AL GELO frost resistance résistance au gel	ISO 10545-12	conforme alla norma	resistente
RESISTENZA AI PRODOTTI CHIMICI resistance to chemicals résistance aux produits chimiques	ISO 10545-13	HA-HB	
RESISTENZA ALLE MACCHIE stain resistance résistance aux taches	ISO 10545-14	Classe 5	Minimo classe 3 (EN 14411:2016) Minimo classe 3 (iso 13006:2018)
RILASCIO SOST. PERICOLOSE Pb-Cd determination of Pb and Cd given off reject de substances dangereuses Pb-Cd	ISO 10545-15	conforme	
FATTORE DI RESISTENZA ALLA SCIVOLOSITA' anti-slip properties résistance à la glissance	DIN 51130	finitura outdoor R11	outdoor R11 a+b+c
DUREZZA DELLA SUPERFICIE MOHS scratch hardness of surf. MOHS dureté de la surface MOHS	EN 101 BS 6431 part 13	≥ 5	

Concreta

CARATTERISTICA TECNICA tecnical characteristic caractéristique technique	**NORMA DI RIFERIMENTO** standard reference norme de référence	**VALORE RICHIESTO** value required valeur prescrite par la norme	**RISPONDENZA ALLA NORMA** compliance with the standard correspondance à la norme
CARATTERISTICHE DIMENSIONALI size characteristics caractéristiques dimensionnelles	ISO 10545-2	lunghezza e larghezza/ lenght and width/ longueur et largeur ±0,3% spessore / thickness / épaisseur ±5% ortogonalità/ widging / orthogonalité ±0,3% planarità/ flatness / planéité ±0,4%	conforme
Caratteristiche di qualità Qualità della superficie Surface Quality		95% delle piastrelle deve essere esente da difetti visibili 95% of tiles shall be free from visible defects	
ASSORBIMENTO D'ACQUA water absorption absorption d'eau	ISO 10545-3	≤ 0,5 %	Eb ≤ 0,5 (valore massimo individuale 0,6%)
FORZA DI ROTTURA breaking strength résistance à la flexion	ISO 10545-4	≥ 35/mm2	
RESISTENZA ALLA FLESSIONE bending strenght résistance à la flexion	ISO 10545-4	≥ 1300	≥ 1300 (spessore ≥ 7,5 mm) ≥ 700 (spessore < 7,5 mm)
COEFFICENTE DI DILATAZIONE TERMICA LINEARE linear thermal expansion coefficient coefficient de dilatation thermique linéaire	ISO 10545-8	≤ 9	
RESISTENZA AGLI SBALZI TERMICI thermal shock resistance résistance aux chocs thermiques	ISO 10545-9	conforme alla norma	resistente
RESISTENZA AL GELO frost resistance résistance au gel	ISO 10545-12	conforme alla norma	resistente
RESISTENZA AI PRODOTTI CHIMICI resistance to chemicals résistance aux produits chimiques	ISO 10545-13	HA-HB	
RESISTENZA ALLE MACCHIE stain resistance résistance aux taches	ISO 10545-14	Classe 5	Minimo classe 3 (EN 14411:2016) Minimo classe 3 (iso 13006:2018)
RILASCIO SOST. PERICOLOSE Pb-Cd determination of Pb and Cd given off reject de substances dangereuses Pb-Cd	ISO 10545-15	conforme	
FATTORE DI RESISTENZA ALLA SCIVOLOSITA' anti-slip properties résistance à la glissance	DIN 51130	finitura indoor R10 finitura outdoor R11	R 10 a+b R 11
DUREZZA DELLA SUPERFICIE MOHS scratch hardness of surf. MOHS dureté de la surface MOHS	EN 101 BS 6431 part 13	≥ 5	

Cusna

CARATTERISTICA TECNICA tecnical characteristic caractéristique technique	**NORMA DI RIFERIMENTO** standard reference norme de référence	**VALORE RICHIESTO** value required valeur prescrite par la norme	**RISPONDENZA ALLA NORMA** compliance with the standard correspondance à la norme
CARATTERISTICHE DIMENSIONALI size characteristics caractéristiques dimensionnelles	ISO 10545-2	lunghezza e larghezza/ lenght and width/ longueur et largeur ±0,3% spessore / thickness / épaisseur ±5% ortogonalità/ widging / orthogonalité ±0,3% planarità/ flatness / planéité ±0,4%	conforme
Caratteristiche di qualità Qualità della superficie Surface Quality		95% delle piastrelle deve essere esente da difetti visibili 95% of tiles shall be free from visible defects	
ASSORBIMENTO D'ACQUA water absorption absorption d'eau	ISO 10545-3	≤ 0,5 %	Eb ≤ 0,2M% (
FORZA DI ROTTURA breaking strength résistance à la flexion	ISO 10545-4	≥ 35N /mm2	
RESISTENZA ALLA FLESSIONE bending strenght résistance à la flexion	ISO 10545-4	≥ 1300	conforme
COEFFICENTE DI DILATAZIONE TERMICA LINEARE linear thermal expansion coefficient coefficient de dilatation thermique linéaire	ISO 10545-8	≤ 7x10 °C	
RESISTENZA AGLI SBALZI TERMICI thermal shock resistance résistance aux chocs thermiques	ISO 10545-9	nessuna alterazione	resistente
RESISTENZA AL GELO frost resistance résistance au gel	ISO 10545-12	nessuna alterazione	resistente
RESISTENZA AI PRODOTTI CHIMICI resistance to chemicals résistance aux produits chimiques	ISO 10545-13	LA-HA	
RESISTENZA ALLE MACCHIE stain resistance résistance aux taches	ISO 10545-14	Classe 5	Minimo classe 3 (EN 14411:2016) Minimo classe 3 (iso 13006:2018)
RILASCIO SOST. PERICOLOSE Pb-Cd determination of Pb and Cd given off reject de substances dangereuses Pb-Cd	ISO 10545-15	conforme	
FATTORE DI RESISTENZA ALLA SCIVOLOSITA' anti-slip properties résistance à la glissance	DIN 51130	R 11 B	R 11 B
DUREZZA DELLA SUPERFICIE MOHS scratch hardness of surf. MOHS dureté de la surface MOHS	EN 101 BS 6431 part 13	≥ 5	7

Evoque · Metal

CARATTERISTICA TECNICA tecnical characteristic caractéristique technique	**NORMA DI RIFERIMENTO** standard reference norme de référence	**VALORE RICHIESTO** value required valeur prescrite par la norme	**RISPONDENZA ALLA NORMA** compliance with the standard correspondance à la norme
CARATTERISTICHE DIMENSIONALI size characteristics caractéristiques dimensionnelles	ISO 10545-2	lunghezza e larghezza/ lenght and width/ longueur et largeur ±0,3% spessore / thickness / épaisseur ±5% ortogonalità/ widging / orthogonalité ±0,3% planarità/ flatness / planéité ±0,4%	conforme
Caratteristiche di qualità Qualità della superficie Surface Quality		95% delle piastrelle deve essere esente da difetti visibili 95% of tiles shall be free from visible defects	
ASSORBIMENTO D'ACQUA water absorption absorption d'eau	ISO 10545-3	≤ 0,5 %	Eb ≤ 0,5 (valore massimo individuale 0,6%)
FORZA DI ROTTURA breaking strength résistance à la flexion	ISO 10545-4	≥ 35N /mm2	conforme
RESISTENZA ALLA FLESSIONE bending strenght résistance à la flexion	ISO 10545-4	≥ 1300	≥ 1300 (spessore ≥ 7,5 mm) ≥ 700 (spessore < 7,5 mm)
RESISTENZA ABRASIONE SUPERFICIALE PEI resistence to abrasion PEI rèsistance à l'abrazion PEI	ISO 10545-7	Amsterdam, Londra, Parigi; Vienna PEI4 Bruxelles PEI3	
COEFFICENTE DI DILATAZIONE TERMICA LINEARE linear thermal expansion coefficient coefficient de dilatation thermique linéaire	ISO 10545-8	≤ 9	
RESISTENZA AGLI SBALZI TERMICI thermal shock resistance résistance aux chocs thermiques	ISO 10545-9	conforme alla norma	resistente
RESISTENZA AL GELO frost resistance résistance au gel	ISO 10545-12	conforme alla norma	resistente
RESISTENZA AI PRODOTTI CHIMICI resistance to chemicals résistance aux produits chimiques	ISO 10545-13	HA-HB	
RESISTENZA ALLE MACCHIE stain resistance résistance aux taches	ISO 10545-14	Classe 5	Minimo classe 3 (EN 14411:2016) Minimo classe 3 (iso 13006:2018)
RILASCIO SOST. PERICOLOSE Pb-Cd determination of Pb and Cd given off reject de substances dangereuses Pb-Cd	ISO 10545-15	conforme	
FATTORE DI RESISTENZA ALLA SCIVOLOSITA' anti-slip properties résistance à la glissance	DIN 51130	indoor R9 outdoor R11	R9 R11 a+b+c
DUREZZA DELLA SUPERFICIE MOHS scratch hardness of surf. MOHS dureté de la surface MOHS	EN 101 BS 6431 part 13	≥ 5	

Factory

CARATTERISTICA TECNICA tecnical characteristic caractéristique technique	**NORMA DI RIFERIMENTO** standard reference norme de référence	**VALORE RICHIESTO** value required valeur prescrite par la norme	**RISPONDENZA ALLA NORMA** compliance with the standard correspondance à la norme
CARATTERISTICHE DIMENSIONALI size characteristics caractéristiques dimensionnelles	ISO 10545-2	lunghezza e larghezza/ lenght and width/ longueur et largeur ±0,3% spessore / thickness / épaisseur ±5% ortogonalità/ widging / orthogonalité ±0,3% planarità/ flatness / planéité ±0,4%	conforme
Caratteristiche di qualità Qualità della superficie Surface Quality		95% delle piastrelle deve essere esente da difetti visibili 95% of tiles shall be free from visible defects	
ASSORBIMENTO D'ACQUA water absorption absorption d'eau	ISO 10545-3	≤ 0,5 %	Eb ≤ 0,5 (valore massimo individuale 0,6%)
FORZA DI ROTTURA breaking strength résistance à la flexion	ISO 10545-4	≥ 35N /mm2	conforme
RESISTENZA ALLA FLESSIONE bending strenght résistance à la flexion	ISO 10545-4	≥ 1300	≥ 1300 (spessore ≥ 7,5 mm) ≥ 700 (spessore < 7,5 mm)
RESISTENZA ABRASIONE SUPERFICIALE PEI resistence to abrasion PEI rèsistance à l'abrazion PEI	ISO 10545-7	Grey, Taupe, White PEI 4 Antracite PEI 3	
COEFFICENTE DI DILATAZIONE TERMICA LINEARE linear thermal expansion coefficient coefficient de dilatation thermique linéaire	ISO 10545-8	≤ 9	
RESISTENZA AGLI SBALZI TERMICI thermal shock resistance résistance aux chocs thermiques	ISO 10545-9	conforme alla norma	resistente
RESISTENZA AL GELO frost resistance résistance au gel	ISO 10545-12	conforme alla norma	resistente
RESISTENZA AI PRODOTTI CHIMICI resistance to chemicals résistance aux produits chimiques	ISO 10545-13	HA-HB	
RESISTENZA ALLE MACCHIE stain resistance résistance aux taches	ISO 10545-14	Classe 5	Minimo classe 3 (EN 14411:2016) Minimo classe 3 (iso 13006:2018)
RILASCIO SOST. PERICOLOSE Pb-Cd determination of Pb and Cd given off reject de substances dangereuses Pb-Cd	ISO 10545-15	conforme	
FATTORE DI RESISTENZA ALLA SCIVOLOSITA' anti-slip properties résistance à la glissance	DIN 51130	R 10 PTV >36	R10 a+b PTV>36
DUREZZA DELLA SUPERFICIE MOHS scratch hardness of surf. MOHS dureté de la surface MOHS	EN 101 BS 6431 part 13	≥ 5	

Metropolitan

CARATTERISTICA TECNICA tecnical characteristic caractéristique technique	**NORMA DI RIFERIMENTO** standard reference norme de référence	**VALORE RICHIESTO** value required valeur prescrite par la norme	**RISPONDENZA ALLA NORMA** compliance with the standard correspondance à la norme
CARATTERISTICHE DIMENSIONALI size characteristics caractéristiques dimensionnelles	ISO 10545-2	lunghezza e larghezza/ lenght and width/ longueur et largeur ±0,3% spessore / thickness / épaisseur ±5% ortogonalità/ widging / orthogonalité ±0,3% planarità/ flatness / planéité ±0,4%	conforme
Caratteristiche di qualità Qualità della superficie Surface Quality		95% delle piastrelle deve essere esente da difetti visibili 95% of tiles shall be free from visible defects	
ASSORBIMENTO D'ACQUA water absorption absorption d'eau	ISO 10545-3	≤ 0,5 %	Eb ≤ 0,5 (valore massimo individuale 0,6%)
FORZA DI ROTTURA breaking strength résistance à la flexion	ISO 10545-4	≥ 35N /mm2	conforme
RESISTENZA ALLA FLESSIONE bending strenght résistance à la flexion	ISO 10545-4	≥ 1300	≥ 1300 (spessore ≥ 7,5 mm) ≥ 700 (spessore < 7,5 mm)
RESISTENZA ABRASIONE SUPERFICIALE PEI resistence to abrasion PEI rèsistance à l'abrazion PEI	ISO 10545-7	Amsterdam, Londra, Parigi; Vienna PEI4 Bruxelles PEI3	
COEFFICENTE DI DILATAZIONE TERMICA LINEARE linear thermal expansion coefficient coefficient de dilatation thermique linéaire	ISO 10545-8	≤ 9	
RESISTENZA AGLI SBALZI TERMICI thermal shock resistance résistance aux chocs thermiques	ISO 10545-9	conforme alla norma	resistente
RESISTENZA AL GELO frost resistance résistance au gel	ISO 10545-12	conforme alla norma	resistente
RESISTENZA AI PRODOTTI CHIMICI resistance to chemicals résistance aux produits chimiques	ISO 10545-13	HA-HB	
RESISTENZA ALLE MACCHIE stain resistance résistance aux taches	ISO 10545-14	Classe 5	Minimo classe 3 (EN 14411:2016) Minimo classe 3 (iso 13006:2018)
RILASCIO SOST. PERICOLOSE Pb-Cd determination of Pb and Cd given off reject de substances dangereuses Pb-Cd	ISO 10545-15	conforme	
FATTORE DI RESISTENZA ALLA SCIVOLOSITA' anti-slip properties résistance à la glissance	DIN 51130	R 10	R10 a+b
DUREZZA DELLA SUPERFICIE MOHS scratch hardness of surf. MOHS dureté de la surface MOHS	EN 101 BS 6431 part 13	≥ 5	

Condizioni Generali di Vendita

1- APPLICABILITA' DELLE CONDIZIONI
1.1 Le presenti condizioni generali (qui di seguito "le CONDIZIONI") costituiscono parte integrante di tutti i contratti di vendita delle piastrelle ed altro materiale ceramiche (qui di seguito "PRODOTTI") a cui sia parte la IMSO CERAMICHE (qui di seguitò' il FABBRICANTE"). Salvo singoli casi in cui esse siano state derogate con espresse pattuizioni scritte a firma del FABBRICANTE, esse costituiscono la disciplina esclusiva di tali vendite. Se una o più parti di tali CONDIZIONI o dei singoli contratti che le includono fossero invalide, le CONDIZIONI generali o particolari resteranno valide nel loro complesso; le parti invalide saranno sostituite da pattuizioni che si avvicinino il più possibile all'originaria volontà delle parti

2- CONCLUSIONE DEL CONTRATTO DI VENDITA - CONSEGNA DEI PRODOTTI
2.1 Il contratto s'intende concluso al momento in cui il preponente o l'ordinante vengano a conoscenza del consenso scritto della controparte.
2.2 L'ordine non confermato per iscritto in nessun caso potrà intendersi accettato salvo esecuzione del medesimo da parte del FABBRICANTE mediante spedizione o consegna dei PRODOTTI. La consegna parziale di PRODOTTI ordinati non comporta l'accettazione dell0intero ordine, ma solo di quella parte di PRODOTTI effettivamente consegnati.
2.3 Salvo diverso accordo scritto, la consegna dei PRODOTTI e la resa degli stessi in Italia e all'estero avverrà secondo la formula di "Franco Fabbrica"
2.4 Salvo diverso accordo, tutte le date indicate come termine di consegna s'intendono a titolo indicativo.

3- CARATTERISTICHE DEI PRODOTTI - GARANZIA - RECLAMI
3.1 Le piastrelle in ceramica e altri PRODOTTI ceramici fabbricati dalla IMSO CERAMICHE sono conformi alla norme europee UNI-DIN-EN. Il FABBRICANTE vende esclusivamente a rivenditori professionali, questi sono responsabili della correttezza delle informazioni tecniche fornite dagli utilizzatori finali e/o negozi al dettaglio. La classificazione del prodotto è indicata dal FABBRICANTE sul materiale pubblicitario e/o sui listini prezzi, l'Acquirente deve di conseguenza utilizzare i PRODOTTI sulla base della classificazione fornita dal FABBRICANTE. Per facilitare le indicazioni di utilizzo, e adattare le classificazioni standard alle specificità della produzione il FABBRICANTE, a fronte di ogni prodotto, nei listini o sui cataloghi sono posti dei segni che indicano l'uso specifico consigliato dal FABBRICANTE.
3.2 Le differenze di tonalità non è un difetto del PRODOTTO bensì una caratteristica dello specifico materiale cotto ad alte temperatura, il particolare requisito di ingeliva si applica solo ai PRODOTTI che il FABBRICANTE garantisce espressamente con apposita indicazione sul materiale pubblicitario e/o listini. In mancanza di indicazione i materiali ceramici si considerano solo es unicamente per uno interni o comunque locali protetti dalla intemperie.
3.3 I materiali in ceramica con superficie lucida non possono mai essere utilizzati in locali a piano terreno con accesso all'esterno, né in locali in cui sia previsto un grande calpestio. Le piastrelle brillanti sono inoltre suscettibili di una certa scivolosità specialmente se bagnate, il FABBRICANTE ne sconsiglia di conseguenza l'uso in locali pubblici. Per i locali ove sia previsto grande calpestio l'acquirente dovrà acquistare sono i prodotti classificati dal FABBRICANTE come PEI V (IV) , ed in particolare quelle piastrelle che il FABBRICANTE consiglia SPECIFICATAMENTE per uso di locali pubblici.
3.4 Le rappresentazioni dei PRODOTTI sui dépliant ed altri materiali pubblicitari del FABBRICANTE sono puramente illustrative non rappresentano necessariamente il risultato estetico finale di posa del PRODOTTO rappresentato.
3.5 Il FABBRICANTE garantisce la buona qualità e l'assenza di vizi nei PRODOTTI forniti. La garanzia non si applica per PRODOTTI classificati dal FABBRICANTE di qualità inferiore alla 1° scelta per partite di PRODOTTI di fine serie, vendute in blocco e segnalate come partite speciali. E' comunque prevista una tolleranza del 5%.
3.6 Il FABBRICANTE non è responsabile per vizi e/o anomali rilevate sui PRODOTTI non dovuti alla qualità dei PRODOTTI stessi ma all'uso improprio degli stessi da parte degli acquirenti e/o dei suoi aventi causa. In particolare il FABBRICANTE non accetta reclami o contestazioni riguardo alle situazioni in precedenza descritte.
3.7 I reclami devono essere comunicati dall'acquirente al FABBRICANTE entro 8 giorni dalla consegna della merce. Per vizi occulti il termine è di otto giorni dalla scoperta del vizio. In nessun caso il FABBRICANTE risponderà a vizi che vengono denunciati dopo 12 mesi dalla consegna dei PRODOTTI all'acquirente. Per i vizi occulti la garanzia si applica fino a due anni dopo la consegna dei prodotti al primo acquirente e del fabbricante. La denuncia del vizio dovrà essere notificata al FABBRICANTE tassativamente entro e non oltre 8 giorni dalla scoperta.
3.8 In generale la garanzia si applica solo per i vizi rilevati in prodotti ancora NON posati. Per eventuali vizi occulti rilevabili soli in seguito alla posa, ai fini dell'applicazione della garanzia, è necessario che il FABBRICANTE accerti che la posa sia stata eseguita a regola d'arte (norme DIN 18352)
3.9 La garanzia del FABBRICANTE si limita alla sostituzione dei prodotti difettosi con altri dello stesso tipo esenti da vizi, trasporto incluso. E' escluso il rimborso di altri oneri e/o spese accessorie e , in particolare i costi di demolizione e riposatura dei PRODOTTI.
3.10 Il FABBRICANTE non risponde per reclami dovuti ad una classificazione del materiale ceramico da parte di organismi di controllo e/o certificazioni esteri, diversa da quella italiani, sulla base di specifiche tecniche indicate dal FABBRICANTE. Eventuali expertise tecnici attivati dagli acquirenti dovranno necessariamente basarsi sulla conformità del materiale venduto alle specifiche tecniche indicate dal FABBRICANTE, in vigore in Italia.

4- PREZZI E CONDIZIONI DI PAGAMENTEO
4.1 I prezzi di vendita dei PRODOTTI sono quelli indicati nel listino del FABBRICANTE in vigore al momento della conferma dell'ordine. In casi di contratti di vendita a consegna ripartite il prezzo, se non convenuto fermo per iscritto, sarà quello del listino in vigore al momento delle singole consegne. Per tutti i PRODOTTI destinati all'estero, i prezzi potranno essere calcolati, a scelta dal FABBRICANTE, nella valuta estera del paese di destinazione o in uro.
4.2 Tutte le spese bancarie e di negoziazione è a carico dell'acquirente. In caso di ritardo dei pagamenti, il FABBRICANTE avrà diritto a percepire senza alcuna necessità di messa in mora , oltre ad eventuali danni, un interesse moratorio pari al tasso ufficiale di sconto in Italia maggiorato del 5%.

5- AGENTI DEL FABBRICANTE
5.1 Gli agenti del FABBRICANTE promuovono le vendite e non sono autorizzati ad agire in nome e per conto del FABBRICANTE salvo specifica autorizzazione scritta.
5.2 Gli ordini trasmessi dagli agenti non vincolano il FABBRICANTE e devono quindi essere, espressamente, accettarti per iscritto dal FABBRICANTE stesso.

6- RISERVATO DOMINIO
6.1 E' convenuto tra le parti che la vendita dei PRODOTTI è effettuata con riserva di proprietà a favore del FABBRICANTE sino al totale del pagamento del prezzo pattuito, ai sensi dell'arti.1523 e seguenti cc.Tuttavia il rischio di parimenti della merca passa all'acquirente dal momento della consegna a clienti terzi prima del passaggio di proprietà, nell'ambito di normali rapporti commerciali dell'Acquirente stesso, la riserva di proprietà a favore del FABBRICANTE permane anche nei confronti dei terzi ove la legge lo consenta.
6.2 In caso di mora dell'acquirente il FABBRICANTE potrà senza necessità di alcuna formalità, compresa la messa di mora, ritirare tutta la merce oggetto di riservato dominio ed eventualmente, se la legge lo consente, tutti i titoli di credito verso terzi ad essa afferenti, con riserva di goni ulteriore opportuno rimedio in via giugizione per il pregiudizio subito.

7- FORZA MAGGIORE
7.1 Il FABBRICANTE non è responsabile nei confronti dell'acquirente per ogni inadempimento, compreso la mancata o ritardata consegna, causata da eventi al di fuori del ragionevole controllo quali, a titolo meramente indicativo, mancata o ritardata consegna dei materiali di lavorazione da parte dei fornitori, guasti agli impianti, sciopero ed altre azioni sindacali, interruzioni dei flussi energetici, sospensione o difficoltà nei trasporti.

8- DIRITTO APPLICABILE - FORO COMPETENTE
8.1 I contratti di vendita all'esportazione cui sia parte il FABBRICANTE sono regolati dalla legge italiana, ed in particolare dalla conservazione sui contratti di vendita internazionali di beni mobili, ove non derogata dalle presenti CONDIZIONI e dalla convenzione di Vienna dell'11 Aprile 1980.
8.2 Foro competente per tutte le controversie relative alle vendite di PRODOTTI da parte del FABBRICANTE e dei rapporti connessi a tali vendite è il FORO della sede legale del FABBRICANTE anche qual ora l'azione promossa riguarda titoli di credito lasciati al FABBRICANTE quali mezzi di pagamento.

CARATTERISTICHE DI LAVABI, PIATTI DOCCIA, MOSAICI E RIVESTIMENTO IN PIETRA NATURALE
La caratteristica delle pietre naturali è la presenza di varie venature, colori e tonalità così come la presenza di piccole 'microrotture' e buchi che non sono difetti ma parte nella 'naturalezza' dei prodotti in pietra naturale. La perfezione della superficie è raggiungibile solo nei prodotti in resina o in ceramica, realizzati con procedimenti industriali.
Per questa ragione nella tappa finale della fabbricazione dei lavabi e dei piatti doccia, per alcune tipologie di pietra (che in natura hanno delle micro rotture e dei buchi) i nostri prodotti vengono sottoposti ad una procedura di controllo, e i buchi o le micro rotture vengono 'perfezionati', miscelando la resina con i residui di polvere della stessa pietra.
PULIZIA per lavabi, piatti doccia,mosaici,palladiana,sassi e rivestimenti in pietra naturale
Per la pulizia quotidiana di tutte le pietre naturali ,raccomandiamo assolutamente di utilizzare SOLO ACQUA ,oppure PRODOTTI DETERGENTI NEUTRI PER PIETRE NATURALI A BASE DI ACQUA e non altri prodotti a base acida,che possono rovinare la struttura e superficie della pietra in poche settimane!
TRATTAMENTO per lavabi, piatti doccia,mosaici,palladiana,sassi e rivestimenti in pietra naturale
E' ASSOLUTAMENTE INDISPENSABILE PROCEDERE CON L'APPLICAZIONE DI UN TRATTAMENTO AL MOMENTO DELL'INSTALLAZIONE ,da ripetere poi periodicamente,secondo l'uso e la durezza dell'acqua.
Puo'essere utilizzato SOLO un prodotto per pietre naturali per proteggere la pietra nel tempo.

NATURAL STONE CHARACTERISTICS OF BASINS, SHOWER-TRAY AND OUR COMPLETE NATURAL STONE COLLECTION
Natural stone's characteristics are the presence of various veins, colours and shades on same plan, as well as micro-cracks and holes, that are not defect but part of naturalness of all natural stones' products. Complete surface's perfection is possible only in resin or ceramic products, made with industrial procedures.
For this reason, at final stages of basins and shower tray fabrication, for some stones (that in nature have micro-cracks and holes), our products will go through complete control procedures, such as mixing proper colour resin with residues to refine holes or micro-cracks.
STONE CLEANING for basins,shower-tray ,mosaics,palladiana,pebbles and wall clading
As for all natural stones, it's essential for daily cleaning,ONLY WATER or NEUTRAL DETERGENT 'S PRODUCTS FOR STONES, WATER BASE'S PRODUCTS, and no other acid base 's products that can damage the stone structure and surface in no less than few weeks!
MAINTENANCE CARE for basins,shower-tray ,mosaics,palladiana,pebbles and wall clading
IT'S ABSOLUTELY ESSENTIAL APPLY A NATURAL STONE'S TREATMENT AT THE MOMENT OF THE INSTALLATION and repeat it ,periodically , according to the usage habits, situation and different calcareous water. It can be utilized ONLY natural stone's treatments.

CARACTERISTIQUES PIERRES NATURELLES POUR LES VASQUES, BAC A DOUCHE, MOSAIQUES,PIERRES DE PAREMENTS
La caractéristique des pierres naturelles est la présence de différentes veines, couleurs, tonalitées ainsi que des microfissures et des cratères, qui ne sont pas des défauts, mais la particularité des produits en pierre. La perfection des surfaces et la régularitée des teintes, ne s'obtiennent qu'avec des procédés industriels et avec des matières telles que la céramique ou la résine.
Pour ces différentes raisons, dans les phases finales de la production des vasques, des bacs à douche et de certains produits pierre, nos fabrications passent à travers des procédures strictes de contrôle et que les finitions de surface sont exécutées à l'aide d'un mélange de résine et de pierre identique.
NETTOYAGE pour vasques, bacs a' douche,mosaiques,palladiana,galets, pierres de parements
Pour toutes les pierres naturelles, pour l'entretien quotidien c'est indispensable utiliser SEULEMENT EAU, ou PRODUITS DETERGENTS NEUTRES POUR PIERRE A' BASE D'EAU, et pas de produits acids que peuvent abimer la pierre en quelques semaines!
TRAITEMENT pour vasques, bacs a' douche,mosaiques,palladiana,galets, pierre s de parements
C'EST ABSOLUMENT INDISPENSABLE PROCEDER AVEC UN TRAITEMENT POUR PIERRES AU MOMENT DE L'INSTALLATION et le repeter periodiquement selon l'utilisation , la durete' et quantite' de calcaire contenue dans l'eau. Il faut utiliser seulement traitements pour pierres naturelles.

NATURKENNZEICHEN VON STEIN WASCHBECKEN, DUSCHBECKEN, MOSAIKE UND WANDVERBLENDER
Naturbedingte Unterschiede in der Farbe, in der Äderung, sowie Mikrorisse und Löcher, sind keine Fehler sondern Eigenschaft der Naturstein Produkte.
Vollkommene Fläche kann man nur bei industrieller Keramik oder Harzproduktionen kriegen.
Deswegen werden alle Becken am Ende der Produktion durchgeprüft, und eventuell mit einer Mischung aus Harz und Marmorstaub behandelt, um die natürliche Mikrorisse und Löcher vervollkommnen.
NATURSTEIN REINIGUNG fuer Waschbecken, Duschbecken,Mosaike ,Palladiana,Wandverblender
Zur taeglichen Behaltung und Reinigung ist es unverzichtbar NUR WASSER oder STEIN-NEUTRALE WASSERBASIS PRODUKTE utilizieren .Alle andere Reinigungsprodukte koennen in sehr kurzer Zeit die Steinstruktur und Steinflaesche beschaedigen !
BEHANDLUNG fuer Waschbecken, Duschbecken,Mosaike ,Palladiana,Wandverblender
Sofort nach der Einsetzung ist UNVERZICHTBAR EINE ERSTE BEHANDLUNG MIT MARMOR ODER NATURSTEINE GEEIGNETEN LOSUNGSMITTELPRODUKT VORZUNEHMEN.
Periodische Behandlungen, nach der Haerte des Wassers, so wie dem Gebrauch muss man dann immer mit Marmor oder Naturstein Produkte wiederholen.

Ard Design			
Formato	finitura	€/mq	€/pz
120x120	R10	60,00 €	
80x80	R10	46,00 €	
80x80	R11 - spessore 20 mm	76,00 €	
60x120	R10	42,00 €	
60x60	R10	37,00 €	
60x60	R11 - spessore 20 mm	64,00 €	
30x60	R10	37,00 €	
15x15	R10	54,00 €	
30x30	R10	46,00 €	
5x5 - 30x30 Mosaico			11,00 €
7x60 Battiscopa			7,00 €
7x80			10,00 €

Bibulca			
Formato	finitura	€/mq	€/pz
60x120	indoor/outdoor	49,00 €	
60x120	Orchid/Caribbean	60,00 €	
60x60 - 30x60	indoor/outdoor	37,00€	
30x30	indoor	48,00 €	
15x15	indoor	54,00 €	
17,5x20 Esagona	indoor	44,00 €	
17,5x20 Esagona	decorato	46,00 €	
5x5 - 30x30 mosaico	indoor		11,00 €
Battiscopa 7x60	indoor		7,00 €
Gradone L	indoor/outdoor		68,00 €
Gradone	indoor/outdoor		68,00 €
Via Imperiale			
30x90	indoor	37,00 €	
30x90	Rock	40,00 €	

Cement Key			
Formato	finitura	€/mq	€/pz
120x120	R10 Rett	60,00 €	
60x120	R10 Rett	38,00 €	
60x60	**R11 - 2 cm**	59,00 €	
60x60	R10 Rett	37,00 €	
60,3x60,3	R10 Naturale	29,00 €	
30x60,3	R10 Naturale	28,00 €	
30x30	R10 Naturale	27,00 €	
15x15	R10 Rett	54,00 €	
5x5 - 30x30 Mosaico			11,00 €
7x60 Battiscopa			7,00 €

TILES
collection

Glam Stone			
Formato	finitura	€/mq	€/pz
120x120	indoor	60,00 €	
60x120	indoor	42,00 €	
60x60	indoor	37,00 €	
60x60	outdoor spessore 20 mm	64,00 €	
30x60		37,00 €	
15x15		54,00 €	
30x30		46,00 €	
5x5 - 30x30 Mosaico			11,00 €
7x60 Battiscopa			7,00 €

Juraworld			
Formato	finitura	€/mq	€/pz
120x120	indoor	60,00 €	
60x120	indoor	42,00 €	
60x120	lappato - silk	61,00 €	
60x120	outdoor R11 spessore 20 mm	77,00 €	
60x60	indoor	37,00 €	
60x60	lappato - silk	54,50 €	
60x60	R11 - spessore 20 mm	64,00 €	
30x60	indoor	37,00 €	
15x15		54,00 €	
30x30		46,00 €	
5x5 - 30x30 Mosaico			11,00 €
7x60 Battiscopa			7,00 €

Lime			
Formato	finitura	€/mq	€/pz
60x120	indoor/outdoor	42,00 €	
60x60	indoor/outdoor	37,00 €	
30x60	indoor/outdoor	37,00 €	
15x15		54,00 €	
30x30		46,00 €	
7x60 Battiscopa			7,00 €

Original Greeny			
Formato	finitura	€/mq	€/pz
60x120	R10 a+b	49,00 €	
30x60	R10 a+b	37,00 €	
30x30	R10 a+b	56,00 €	
15x15	R10 a+b	56,00 €	
Mix 5-10-15x60	R10 a+b	56,00 €	
Battiscopa 7x60	R10 a+b		7,00 €
Mosaico 5x5 - 30x30	R10 a+b		11,00 €
Elemento L 30x60- 5 cm	R10 a+b		
Elemento L 30x120 - 5 cm	R10 a+b		

TILES
collection

Peak District			
Formato	finitura	€/mq	€/pz
20x120	R10	38,00 €	
20x120	R11 Honey	40,00 €	
30x120	R10	38,00 €	
8x120 Battiscopa			18,00 €

Scandinavian Stone			
Formato	finitura	€/mq	€/pz
60x60 - 30x60	indoor	37,00 €	
30x30	indoor	46,00 €	
15x15	indoor	50,00 €	
5x5 - 30x30 Mosaico	indoor		11,00 €
7x60 Battiscopa	indoor		7,00 €

Seminyak			
Formato	finitura	€/mq	€/pz
30x60,4	R 11	28,00 €	
15X15	R 11	45,00 €	
15X30	R11	45,00 €	
6x30	R 11	62,00 €	
5X5 - 30x30 Mosaico	R 11		14,00 €
6x30 Mosaico	R 11		14,00 €
7x60,4 battiscopa	R11		6,00 €
30x60x5 Elemento L	R 11		35,00 €
Step 30x60	R 11		20,00 €

Slate			
Formato	finitura	€/mq	€/pz
30x60,4	R 10 / R11	25,00 €	
15X15	R 11	42,00 €	
15X15	R 11 MIX	46,00 €	
15X30	R11	42,00 €	
15X30	R11 MIX	46,00 €	
5X5 - 30x30 Mosaico	R 11		11,00 €
5x5 - 30x30 Mosaico	R 11 MIX		15,00 €
7x60,4 battiscopa	R11		6,00 €
30x60x5 Elemento L	R 11		35,00 €
Step 30x60	R 11		20,00 €

Tk			
Formato	finitura	€/mq	€/pz
30x60	R 11	24,00 €	
5x5 - 30x30 Mosaico	R 11		11,00 €
7x60 Battiscopa	R 11		6,00 €

Val Di Non			
Formato	finitura	€/mq	€/pz
30x60	R 11	24,00 €	
5x5 - 30x30 Mosaico	R 11		11,00 €
7x60 Battiscopa	R 11		6,00 €

Building Program

Concreta			
Formato	finitura	€/mq	€/pz
100x100	R10	58,00 €	
60x120	R10	46,00 €	
60x60	R10	38,00 €	
30x60	R10	38,00 €	
60x60 20 mm	R11 - 2 cm	64,00 €	
100x100 20 mm	R11 - 2 cm	82,00 €	
5x5 - 30x30 Mosaico			11,00 €
7x60 Battiscopa			7,00 €

Cusna			
Formato	finitura	€/mq	€/pz
15,2x60,5		45,00 €	

Evoque			
Formato	finitura	€/mq	€/pz
30x60	R9 - R11	30,00 €	
60x60	R9 - R 11	30,00 €	
60x119,8	R9	40,00 €	
60x119,8	decorato	44,00 €	
80,2x80,2	R9	40,00 €	
45x45	R9	27,00 €	
60x120	R11 outdoor 2 cm	80,00 €	
7x60 Battiscopa			7,00 €
7x80 Battiscopa			10,00 €
7x45 Battiscopa			6,00 €
Evoque Rivestimento			
25x60		28,00 €	
25x60	Decorato	30,00 €	

Factory			
Formato	finitura	€/mq	€/pz
30x60	R10	26,00 €	
60x60	R10	29,00 €	
15x15	R10	54,00 €	
5x5 - 30x30 Mosaico	R10		11,00 €
7x60 battiscopa	R10		7,00 €



Marmi Antichi			
Formato	finitura	€/mq	€/pz
60x120	Gold - Grey - Silver - Soft gold - Snow gold - Ventato grey	37,00 €	
60x120	Golden black - Marquinia	42,00 €	
7x60 Battiscopa			7,00 €

Metal			
Formato	finitura	€/mq	€/pz
60X119,8	indoor	38,00 €	
80X80	indoor	40,00 €	
60X60	indoor/outdoor	29,00 €	
30X60	indoor/outdoor	26,00€	
60x119,8 Fiore	Decorato	42,00 €	
60x119,8 Tropico	Decorato	42,00 €	
7x60 Battiscopa	indoor		7,00 €
7x80,2 Battiscopa			10,00 €
30x60x5 Gradone a L	indoor/oudoor		68,00 €
30x60x4 Gradone	indoor/oudoor		68,00 €

Metropolitan			
Formato	finitura	€/mq	€/pz
60,4x60,4	indoor	29,00 €	
30x60,4	indoor	26,00 €	
5x5 - 30x30 Mosaico	indoor		11,00 €
7x60 Battiscopa	indoor		7,00 €

Montagne Italiane			
Formato	finitura	€/mq	€/pz
16x40	Quarzite - R 11	36,50 €	
16x40	Mattone - R 11	36,50 €	

La gamma IMSO STONE è una gamma di lavabi, mosaici e rivestimenti in pietre naturali.
I trattamenti sui nostri lavandini sono obbligatori, devono essere fatti all'installazione e nel tempo secondo l'utilizzo.
Ogni contestazione avanzata inerente alla superficie del lavabo, se i trattamenti non sono stati eseguiti, non sarà accettata.
I nostri lavabi sono pietre naturali, di diversa forma colore, non possono essere fatte o richieste fotografie dei modelli disponibili.
Ogni contestazione riguardo a dimensione, forma o colore, specialmente dei pezzi unici non sarà accolta.
Solo i problemi riguardanti la qualità del lavabo saranno presi in considerazione.

Prima dell'installazione consultare le istruzioni d'uso. Non si accetteranno contestazioni oltre i 6 mesi.

ATTENZIONE: non utilizzare prodotti a base acida per la pulizia.

IMSO STONE ist Produkt die von Waschbecken über Mosaiks zu Naturstein-Verkleidung reicht.
Die Behandlung von Steinbecken ist unbedingt erforderlich und muss regelmäßig durchgeführt werden.
Reklamationen, die ohne vorherige Imprägnationsbehandlung durchgeführt wurden, können nicht akzeptiert werden.
Wir informieren Sie, dass unsere Steinbecken unterschiedliche Formen und Schattierungen haben können, und dasss die Fotos nicht vertraglich sein koennen.
Wir können keine Beschwerden mehr annehmen, die sich auf Farb- oder Größenprobleme beziehen.
Es können nur Qualitätsprobleme berücksichtigt werden.

Vor der installation konsultieren sie die gebrauchsanweisungen. Sechs monate nach der lieferung wird keine reklamation anerkannt.

VORISCHT: keine säurehaltigen Produkte zur Reinigung verwenden.

La gamme IMSO STONE est une gamme de vasques, mosaïques et revêtements en pierre naturelles.
Le traitement des vasques en pierre est impératif et à réaliser périodiquement.
Toute réclamation faite sans avoir fait un traitement imperméabilisant au préalable ne pourra être accepté.
Nous vous informons que nos vasques en pierre peuvent être de forme et de nuance différente, et les photos ne sont pas contractuel.
Nous ne pourrons plus accepter les réclamations qui concernent des problèmes de nuances ou taille.
Seul les problèmes de qualité pourrons être pris en compte.

Avant la pose, il faut consulter le mode d'emploi et l'instructions. Réclamation après 6 mois seront plus accepte.

ATTENTION: ne pas utiliser produits a base acide pour nettoyer.

Range IMSO STONE is a range of basins, mosaics and wall covering in natural stone.
The treatment of stone basins is imperative and to be carried out periodically.
Any claim made without having made a waterproofing treatment beforehand cannot be accepted.
We inform you that our stone basins can be of different shape and shade, and the photos are not contractual.
We will no longer be able to accept complaints that relate to shade or size issues.
Only quality issues can be taken into consideration.

Before installation please always check instruction. Any claim will be accept over 6 months.

ATTENTION: don't use acid base products for cleaning.



IMSO CERAMICHE CONSIGLIA I SEGUENTI PRODOTTI A SOLVENTE:
IMSO CERAMICHE CONSIGLIA LES PRODUITS SUIVANTES A SOLVANT:
IMSO CERAMICHE ADVISES FOLLOWING SOLVENT PRODUCTS:
IMSO CERAMICHE EMPFIEHLT FOLGENDES LOESUNGSMITTEL PRODUKTE:

TRATTAMENTO	CODICE	PZ/BOX		€/PZ
ANTIQUO EFETO BAGNATO 1 flacone = 0,75 ml x ca.10 mq	TRATTAMEN	6	Effetto bagnato che intensifica il colore. Effet mouille qu'intensifie la couleur. Wet effect that intensifies the colour. Nasseffekt der den Farbeffekt verstärkt.	40,00 € netto
ANTI-DROP INCOLORE 1 flacone = 0,75 ml x ca.15 mq	TRATTAM17	6	Non altera il colore e resiste nel tempo anche all'esterno. N'altère pas la couleur et résiste dans le temps même à l'extérieur. Don't alters the colours and resists for long time also outside. Verändert die Farbe nicht und hält der Zeit stand auch im Außenbereich.	40,00 € netto

SLABS

SLABS		
SERIE	€/mq	
ARD DESIGN	90,00 €	
CONCRETA	90,00 €	
JURAWORLD	90,00 €	
MARMI PREGIATI	110,00 €	

imballi lastre

FORMATO		IMBALLO	CONTENUTO IMBALLO	DIMENSIONE CASSA	PESO IMBALLO VUOTO	PREZZO IMBALLO
120x278	sp 6,5 mm	CAVALLETTO IN METALLO 120X278 metal A frame 120x278	CAVALLETTO MAX 44 LASTRE trastle max 44 slabs	330X75X198	150,00 KG	€ 600,00
120x278	sp 6,5 mm	CASSA 120X278 H.39 crate 120x278 h.39	CASSA DA 10 A 18 LASTRE crate for 10 to 18 slabs	291X134X39	112,00 KG	€ 150,00
120x278	sp 6,5 mm	CASSA 120X278 H.31,5 crate 120x278 h.31,5	CASSA DA 1 A 9 LASTRE crate for 1 to 9 slabs	291X134X31,5	101,00 KG	€ 130,00
120x278	sp 6,5 mm	CAVALLETTO 120X278 A-frame 120x278	CAVALLETTO MAX 44 LASTRE trastle max 44 slabs	288X75X156,6	137,00 KG	€ 230,00

I prezzi degli "Imballi Lastre", qui riportati, sono netti ovvero non soggetti a sconti.
"Slab packaging" prices listed here are net, that is any discount won't be applied.
Les prix des "Emballages dalles" rapportés ici sont nettes, donc pas droit à des rabais. Preise des "Verpackungen der Platten" sind Nettopreis, so keine Rabatt ist gewährt.

PACKAGING	MQ	KG
Cassa - Crate 120x278	59,94 mq	1024,00
Cavalletto- Frame 120x278	146,52 mq	2395,00

PIETRE

STONE
collection

SASSO BOMBATO AQUA 30X30	141,97 €
SASSO BOMBATO BEIGE 30X30	92,07 €
SASSO BOMBATO BIANCO 30X30	92,07 €
SASSO BOMBATO NERO 30X30	92,07 €

CIOTOLO ACQUA MARINA 30X30	141,97 €
CIOTOLO BIANCO-BEIGE 30X30	141,97 €
CIOTOLO BIANCO-NERO 30X30	141,97 €
CIOTOLO NERO 30X30	196,02 €
CIOTOLO TIGRATO 30X30	196,02 €
CIOTOLO GIADA 30X30	196,02 €

IMMAGINE BLACK 30X30	196,02 €
IMMAGINE CLOUD 30X30	196,02 €

GHIAIA BIANCO 30X30	90,00 €
GHIAIA NERO 30X30	100,00 €
GHIAIA MIX COLD 30X30	100,00 €
GHIAIA MIX WARM 30X30	90,00 €

PALLADIANA BIANCO 30X30	92,07 €
PALLADIANA COTTO 30X30	92,07 €
PALLADIANA FOSSIL 30X30	302,94 €
PALLADIANA GRIGIO 30X30	92,07 €
PALLADIANA MIELE 30X30	92,07 €
PALLADIANA MIX BCO-NERO 30X30	92,07 €
PALLADIANA NERO 30X30	92,07 €
PALLADIANA ONYX 30X30	98,01 €

SASSO PIATTO ALOE 30X30	141,97 €
SASSO PIATTO BEIGE 30X30	141,97 €
SASSO PIATTO BIANCO 30X30	141,97 €
SASSO PIATTO CHERRY 30X30	141,97 €
SASSO PIATTO GRIGIO 30X30	141,97 €
SASSO PIATTO NERO 30X30	141,97 €
SASSO PIATTO BCO-VDE-GRI 30X30	141,97 €

RIVER FOG 30X30	141,97 €
RIVER BLACK MIX 30X30	141,97 €
RIVER TRAVERTINO MIX 30X30	141,97 €
RIVER DARK 30X30	141,97 €
RIVER WHITE 30X30	141,97 €

CLADDING

STONE
collection

APPENNINI BEIGE 15X45	150,28 €
APPENNINI BIANCO 15X45	150,28 €
APPENNINI GRIGIO 15X45	150,28 €
APPENNINI NERO 15X45	150,28 €

APUANE BIANCO 15X40,5	150,28 €
APUANE BEIGE 15X40,5	150,28 €
APUANE GRIGIO 15X40,5	150,28 €
APUANE NERO 15X40,5	150,28 €

CRAZY PATTERN CREAM 50X50	400,00 €
CRAZY PATTRN LAVA 50X50	400,00 €

DOLOMITI BEIGE 15,2X61,5	194,56 €
DOLOMITI GRIGIO MIX 15,2X61,5	194,56 €
DOLOMITI MULTI 15,2X61,5	194,56 €
DOLOMITI ROSSO 15,2X61,5	194,56 €
DOLOMITI ANGOLO	20,00 €/PEZZO

TRAMEZZO BEIGE SP.1,5-3CM 15X60	89,42 €
TRAMEZZO BEIGE SFUSO 3/4,5/6 X 30/40/60	105,00 €
TRAMEZZO GRIGIO SP.1,5-3CM 15X60	118,21 €
TRAMEZZO GRIGIO SFUSO 3/4,5/6 X 30/40/60	70,00 €
TRAMEZZO MULTI SP.1,5-3CM 15X60	89,42 €
TRAMEZZO MULTI SFUSO 3/4,5/6 X 30/40/60	60,00 €
TRAMEZZO NERO SP.1,5-3CM 15X60	89,42 €
TRAMEZZO NERO SFUSO 3/4,5/6 X 30/40/60	65,00 €
TRAMEZZO IVORY SP 1,5-3CM 15X60	118,21 €
TRAMEZZO IVORY SFUSO 3/4,5/6 X 30/40/60	80,00 €
TRAMEZZO CLOUDY GREY 15X60	92,07 €
TRAMEZZO CLOUDY GREY SFUSO 3/4,5/6 X 30/40/60	75,00 €

SQUARE SLATE 15X45	150,28 €
VEIN SLATE 15X45	150,28 €

LAVABI

STONE
collection

LAVABO ASTRATTO BEIGE D45 H15	302,94 €
LAVABO ASTRATTO FUME' D45 H15	302,94 €
LAVABO ASTRATTO NERO D45 H15	302,94 €
LAVABO BACILE BEIGE	500,00 €
LAVABO BACILE GRIGIO	500,00 €
LAVABO BOULE BEIGE D.40/60 H.20	538,16 €
LAVABO BOTTE BEIGE D.45 H.90	1550,00 €
LAVABO BOTTE GRIGIO D.45 H.90	1550,00 €
LAVABO BOTTE RUGGINE D.45 H.90	1550,00 €
LAVABO CAPITELLO BEIGE	378,00 €
LAVABO CAPITELLO GRIGIO	378,00 €
LAVABO CERCHIO BEIGE D40 H15	340,96 €
LAVABO CILINDRO BEIGE D.40 H.15	302,94 €
LAVABO CILINDRO NERO D.40 H.15	302,94 €
LAVABO CIOTOLA BEIGE D.40 H.15	340,96 €
LAVABO CIOTOLA GRIGIO D.40 H.15	340,96 €
LAVABO CIOTOLA NERO D.40 H.15	340,96 €
LAVABO COCCIO BEIGE D35 H.15	345,60 €
LAVABO COCCIO GRIGIO D35 H.15	345,60 €
LAVABO COCCIO RUGGINE D35 H.15	345,60 €
LAVABO COCOTTE BEIGE	600,00 €
LAVABO COCOTTE GRIGIO	600,00 €
LAVABO CONICO BEIGE D40 H90	736,56 €
LAVABO CONICO NERO D40 H90	736,56 €
LAVABO COPPA BEIGE D40 H.15	345,60 €
LAVABO COPPA GRIGIO D40 H.15	345,60 €
LAVABO COPPA RUGGINE D40 H.15	345,60 €
CUBO NERO 40X40 H90	917,14 €
LAVABO FOSSIL 26X46 H15	538,16 €
LAVABO GOCCIA CREAM D.40/60X15H	367,09 €
LAVABO GOCCIA NERO D.40/60X15H	367,09 €
LAVABO JURASSIC ONIX 40/60X15	538,16 €
LAVABO LINEA BEIGE	500,00 €
LAVABO LINEA GRIGIO	500,00 €
LAVABO MATERIA BEIGE	345,60 €
LAVABO MATERIA GRIGIO	345,60 €
LAVABO MINI BASALTO NERO D26 H13	223,34 €
LAVABO MINI ONICE D26 H13	244,13 €
LAVABO MINI STONE 25/28X15	196,61 €
LAVABO MODERNO BEIGE D45 H15	433,62 €
LAVABO OVALE RIVERSTONE 40/60X15	275,62 €
LAVABO PILAR STONE 40/60X13	380,16 €

STONE
collection

LAVABO QUADRATO BEIGE 35X50X12	340,96 €
LAVABO QUADRATO GRIGIO 35X50X12	340,96 €
LAVABO QUADRATO NERO 35X50X12	340,96 €
LAVABO RETTANGOLARE BEIGE 35X50 H-15	367,09 €
LAVABO RETTANGOLARE GRIGIO 35X50 H-15	367,09 €
LAVABO RETTANGOLARE NERO 35X50 H-15	367,09 €
LAVABO RURALE BEIGE	345,60 €
LAVABO RURALE GRIGIO	345,60 €
LAVABO RONDO’	433,62 €
LAVABO SECCHIO	433,62 €
LAVABO SFERICO CREAM D45 H.85-90	1.182,06 €
LAVABO SFERICO FUME' D45 H.85-90	1.182,06 €
LAVABO SFERICO NERO D45 H.85-90	1.182,06 €
LAVABO SQUADRATO BEIGE 45X45 H.15	433,62 €
LAVABO SQUADRATO GRIGIO 45X45 H.15	433,62 €
LAVABO SQUADRATO NERO 45X45 H.15	433,62 €
LAVABO TONDO ANTRACITE D45 H15	302,94 €
LAVABO TONDO BASALTO NERO D45H15	367,09 €
LAVABO TONDO BGE EST.LEV.D45 H15	302,94 €
LAVABO TONDO GRIGIO E.LEV.D45H15	302,94 €
LAVABO TONDO MIELE ES.LEV.D40H15	302,94 €
LAVABO TONDO NERO EST.LEV.D45H15	302,94 €
LAVABO TONDO ONICE D45 H15	445,50 €
LAVABO TONDO TROTOL D40 H15	302,94 €
MINI RETT.BASALTO NERO 36X20X10	223,34 €
MINI RETTANGOLO ONICE 36X20X10	302,94 €
OVALE BASALTO NERO 70X35X15	736,56 €
OVALE BEIGE 70X35X15	538,16 €
OVALE FUME' 70X35X15	538,16 €
PIRAMIDE BEIGE 40X40 H90	867,24 €
PIRAMIDE NERO 40X40 H90	867,24 €
QUADRO BASALTO NERO 50X50X12	380,16 €
QUADRO ONICE 50X50X12	475,20 €
RETTANGOLO BASALTO NERO 85X45X12	603,50 €
RETTANGOLO ONICE 85X45X12	807,84 €
RIVERSTONE DEEP D.40-55 CM H.35 CM	367,09 €
RIVERSTONE FREESTANDING	917,14 €
ROTONDO BEIGE EST.GREZZO D45 H15	302,94 €
ROTONDO GRIGIO EST.GREZ. D45 H15	302,94 €
ROTONDO NERO EST. GREZZO D45 H15	302,94 €
SIMMETRIE GRIGIO 35X60 H12	367,09 €
SIMMETRIE NERO 35X60 H12	367,09 €
TRAPEZIO BASALTO NERO 35X60X15	538,16 €
TRAPEZIO BEIGE 35X60X15	380,16 €
TRAPEZIO NERO 35X60X15	380,16 €

carico container

Container loading | Chargement des containers | Containerladungen

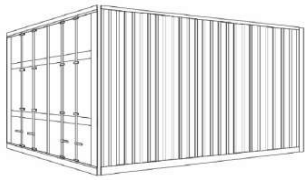

CONTAINER 20 PIEDI 20 FOOT CONTAINER - CONTAINER 20 PIEDS - 20 FUSS-CONTAINER (5898x2352x2393h mm)		
10 casse 120x278	599 mq	10.240,00 kg
10 casse 120x278 + nr 2 cavalletti 120x278	892 mq	15.030,00 kg
5 casse 120x278 + 4 cavalletti 120x278	886 mq	14.700,00 kg
6 cavalletti 120x278	879 mq	14.370,00 kg

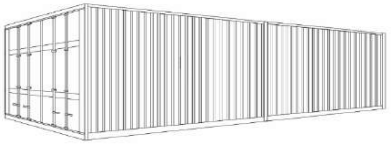

CONTAINER 40 PIEDI 40 FOOT CONTAINER - CONTAINER 40 PIEDS - 40 FUSS-CONTAINER (12032x2352x2393h mm)		
20 casse 120x278	1199 mq	20.480,00 kg
20 casse 120x278 + nr 2 cavalletti 120x278	1492 mq	25.270,00 kg
10 casse 120x278 + 7 cavalletti 120x278	1625 mq	27.005,00 kg
11 cavalletti 120x278	1612 mq	26.345,00 kg

SCAN ME.

IMSO Website

IMSO s.r.l.
Via Mantegna, 2
42048 Rubiera (RE)
P.Iva 01646810356
Tel +39 0522 999135
Fax +39 0522 999105

IMSO

Sales Manager:
cristiano@imsoceramiche.com
-
Sales Assistants
antonella@imsoceramiche.com
monia@imsoceramiche.com
nadia@imsoceramiche.com
roberta@imsoceramiche.com
-
Account Administration:
paola@imsoceramiche.com
laura@imsoceramiche.com

FOLLOW US.

info@imsoceramiche.com
www.imsoceramiche.com